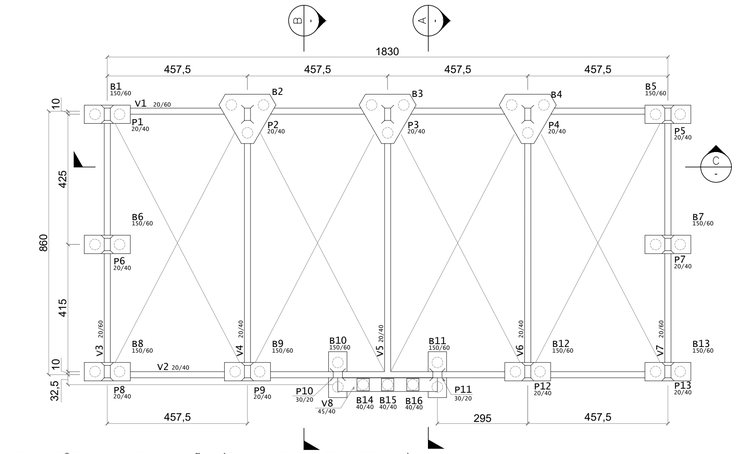

LOCAÇÃO DAS FÔRMAS – FUNDAÇÃO (SALA DE ESPERA TIPO A)
ESC.: 1:100

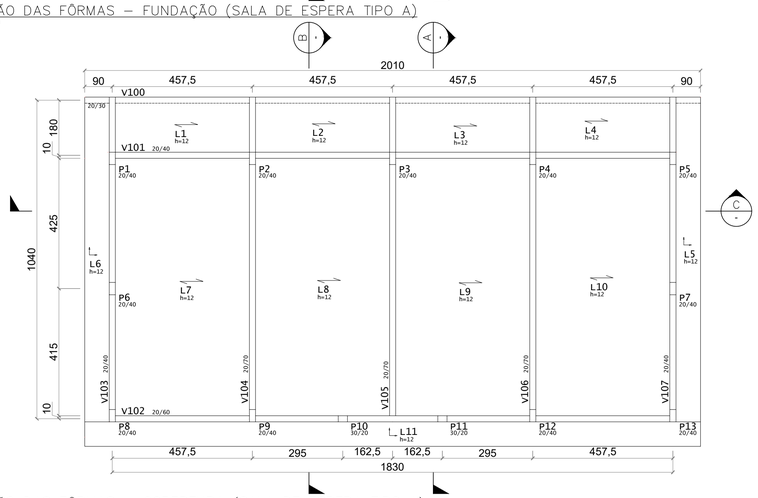

LOCAÇÃO DAS FÔRMAS – COBERTURA (SALA DE ESPERA TIPO A)
ESC.: 1:100

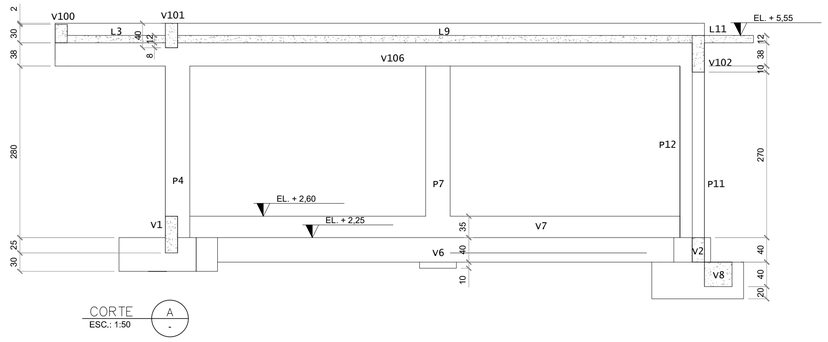

CORTE A
ESC.: 1:50

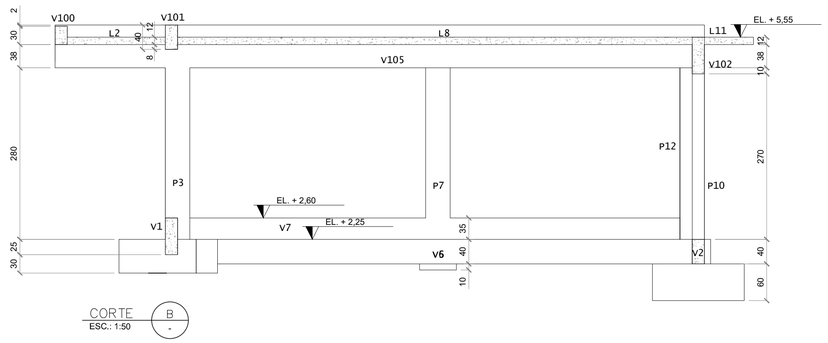

CORTE B
ESC.: 1:50

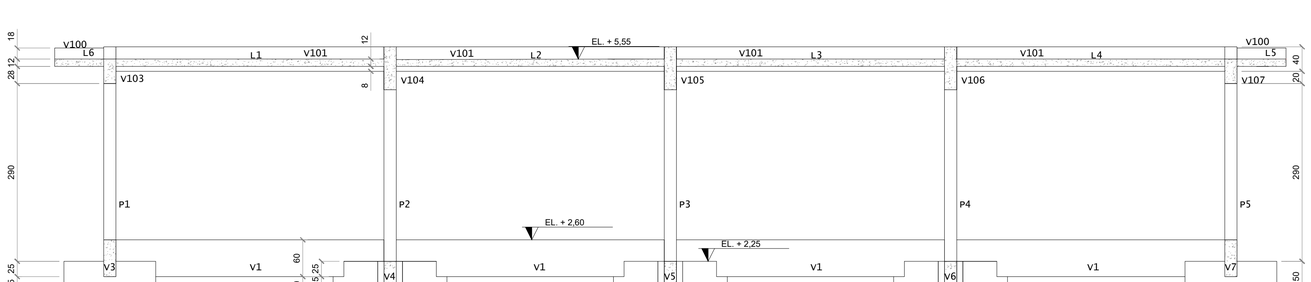

CORTE C
ESC.: 1:50

QUANTITATIVO UNIT. (SALA DE ESPERA TIPO A)				
	QUANTIDADE	VOLUME DE CONCRETO (m³)	ÁREA DE FORMA (m²)	PESO (kN)
FUNDAÇÃO				
Vigas	01	6,6	76,0	158,4
Fundações	01	7,9	32,0	189,6
TOTAL		14,5	108,0	348,0
COBERTURA				
Pilares	01	3,3	51,0	79,2
Vigas	01	10,2	100,0	244,8
Lajes	01	7,4	0,0	177,6
Beiral	01	7,3	33,0	175,2
Platibanda	01	1,2	23,5	28,8
TOTAL		29,4	207,5	705,6

RESUMO QUANTITATIVO UNIT. (SALA DE ESPERA TIPO A)				
	QUANTIDADE	VOLUME DE CONCRETO (m³)	ÁREA DE FORMA (m²)	PESO (kN)
FUNDAÇÃO	01	14,5	108,0	348,0
COBERTURA	01	29,4	207,5	705,6
TOTAL		43,9	315,5	1053,6

RESUMO QUANTITATIVO (SALA DE ESPERA TIPO A)				
	QUANTIDADE	VOLUME DE CONCRETO (m³)	ÁREA DE FORMA (m²)	PESO (kN)
FUNDAÇÃO	02	29,0	216,0	696,0
COBERTURA	02	58,8	415,0	1411,2
TOTAL		87,8	631,0	2107,2

LAJES (SALA DE ESPERA TIPO A)					
TIPO	ALTURA (cm)	PP (tf/m²)	PERM (tf/m²)	ACID (tf/m²)	TOT (tf/m²)
VIGOTA	12=8+4	0,23	0,10	0,15	0,48
ÁREA TOTAL DE LAJE PRÉ MOLDADA = 184 m²					

VOLUME DE ESCAVAÇÃO	
	VOLUME (m³)
VIGAS E BLOCOS	6,30

VIGAS FUNDAÇÃO		
ELEMENTO	SEÇÃO (cm)	COTA DE TOPO (m) (DHN)
V1	20/60	2,60
V2	20/40	2,25
V3	20/60	2,60
V4	20/40	2,25
V5	20/40	2,25
V6	20/40	2,25
V7	20/60	2,60
V8	45/40	1,85

VIGAS COBERTURA		
ELEMENTO	SEÇÃO (cm)	COTA DE TOPO (m) (DHN)
V100	20/30	5,73
V101	20/40	5,75
V102	20/60	5,55
V103	20/40	5,55
V104	20/70	5,75
V105	20/70	5,75
V106	20/70	5,75
V107	20/40	5,55

BLOCOS DE FUNDAÇÃO		
ELEMENTO	SEÇÃO (cm)	COTA DE TOPO (m) (DHN)
B1	150/60	2,25
B2		2,25
B3		2,25
B4		2,25
B5	150/60	2,25
B6	150/60	2,25
B7	150/60	2,25
B8	150/60	2,25
B9	150/60	2,25
B10	150/60	1,85
B11	150/60	1,85
B12	150/60	2,25
B13	150/60	2,25
B14	40/40	1,85
B15	40/40	1,85
B16	40/40	1,85

INSTRUÇÕES PI PLOTAGEM	
COR	ESPESSURA
COR N. 8	0,05
WHITE	0,1
YELLOW	0,1
GREEN	0,2
CYAN	0,3
BLUE	0,4
RED	0,6
MAGENTA	0,8

NOTAS

1. DIMENSÕES EM CENTÍMETROS, ELEVAÇÕES EM METRO OU CONFORME INDICADO;
2. CONCRETO C40:
   fck=40 MPa (28 DIAS)
   CONSUMO MÍNIMO DE CIMENTO 400 kg/m³
   RELAÇÃO ÁGUA/CIMENTO < 0,45
3. AÇO CA-50;
4. COBRIMENTO EXTERNO DE 4 CM;
5. DOBRAR AS BARRAS CONFORME A NBR-6118;
6. TODAS AS LAJES PRÉ-MOLDADAS SÃO PARA SOBRECARGA DE 250 kg/m² COM 8cm DE VIGOTA + 4 cm DE CAPA;
7. AS SALAS DE ESPERA DO TIPO A REFEREM-SE AO MODELO DE SALA DE ESPERA QUE SERÁ IMPLEMENTADO NA PRAÇA DO PAPA E EM PORTO DE SANTANA/CARIACICA.

* AS INFORMAÇÕES DESTE DOCUMENTO SÃO DE PROPRIEDADE DA ATLÂNTICO SUL CONSULTORIA, SENDO PROIBIDA A UTILIZAÇÃO FORA DA SUA FINALIDADE.

LEGENDAS

DOCUMENTOS DE REFERÊNCIA

1. EDITAL DE TOMADA DE PREÇOS Nº 001/2019 - SECRETARIA DE ESTADO DE MOBILIDADE E INFRAESTRUTURA - ESTADO DO ESPÍRITO SANTO
2. ATL 0067-320-C-DE-00102 - ARRANJO GERAL E CORTES - SALA DE ESPERA TIPO A
3. ATL-0067-320-C-DE-00101 - IMPLANTAÇÃO PRAÇA DO PAPA
4. ATL 0067-320-C-DE-06111 - ESTAQUEAMENTO - PRAÇA DO PAPA
5. ATL-0067-320-C-DE-00201 - IMPLANTAÇÃO PORTO DE SANTANA CARIACICA
6. ATL 0067-320-C-DE-06211 - ESTAQUEAMENTO - PORTO DE SANTANA CARIACICA
7. ATL-0067-320-C-DE-02131/02132 - SALA DE ESPERA TIPO A - ARMADURAS FUNDAÇÃO
8. ATL-0067-320-C-DE-02141/02142/02143 - SALA DE ESPERA TIPO A - ARMADURAS VIGAS
9. ATL-0067-320-C-DE-02151 - SALA DE ESPERA TIPO A - ARMADURAS PILARES

DANIEL PEREIRA CHAGAS – CREA 122853-3-SC

CONTROLE DE REVISÕES

REV.	T.E.	DESCRIÇÃO	DATA	EXEC.	VERIF.	APROV.
3	B	REVISÃO GERAL	06/11/2020	CLR	DC	AM
2	B	REVISÃO GERAL	28/09/2020	RW	DC	AM
1	A	REVISÃO GERAL	17/07/2020	RW	DC	AM
0	A	EMISSÃO INICIAL	19/06/2020	RW	DC	AM

TIPO DE EMISSÃO: (B) PARA COMENTÁRIOS (A) PRELIMINAR (D) PARA COTAÇÃO (C) PARA CONHECIMENTO (F) CONFORME COMPRADO (E) PARA CONSTRUÇÃO (H) CANCELADO (G) CONFORME COSTRUIDO (I) APROVADO

GOVERNO DO ESTADO DO ESPÍRITO SANTO

Atlântico Sul CONSULTORIA

ATLSUL.COM.BR

NOVOS TRAPICHES NA BAÍA DE VITÓRIA
PROJETO EXECUTIVO
BAÍA DE VITÓRIA/ES - PROJETO ESTRUTURAL
SALAS DE ESPERA TIPO A - FORMAS

NÚMERO ATLSUL:	NÚMERO CLIENTE:	ESCALA:	REVISÃO:
ATL 0067-320-C-DE-02121	--	INDICADA	3

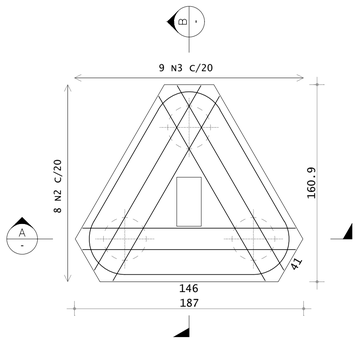

ARMADURA – B2
ESC.: 1:25

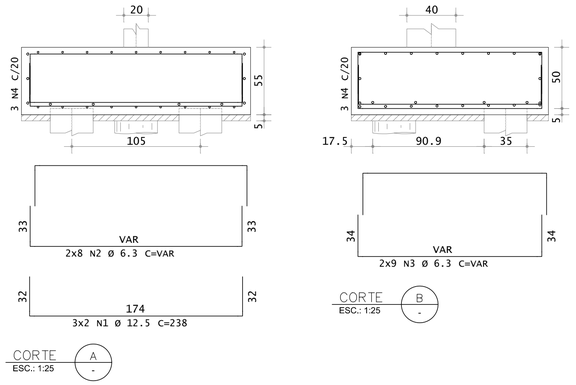

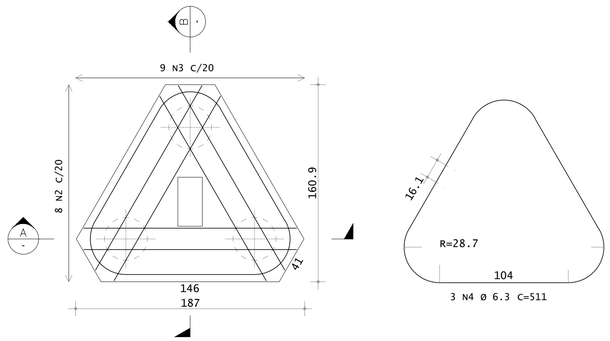

ARMADURA – B3
ESC.: 1:25

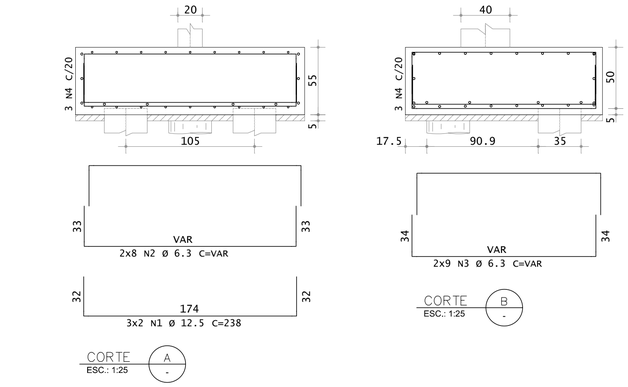

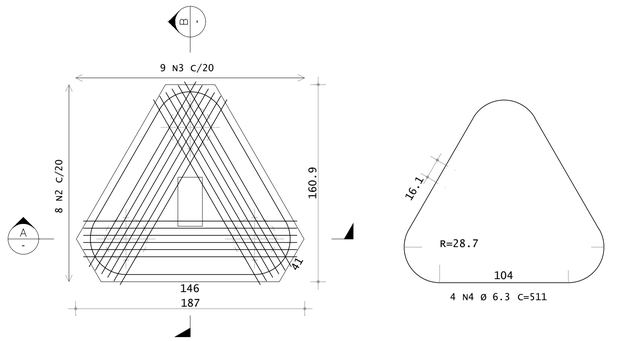

ARMADURA – B4
ESC.: 1:25

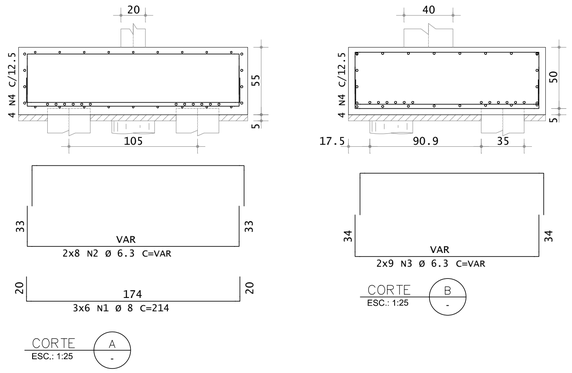

AÇO		POS	BIT (mm)	QUANT	COMPRIMENTO UNIT (cm)	COMPRIMENTO TOTAL (cm)
B1						
	50A	1	10	4	192	768
	50A	2	6.3	8	187	1496
	60A	3	5	3	399	1197
	50A	4	6.3	3	155	465
B2						
	50A	1	12.5	6	238	1428
	50A	2	6.3	16	--VAR-	3600
	50A	3	6.3	18	--VAR-	3582
	50A	4	6.3	3	511	1533
B3						
	50A	1	12.5	6	238	1428
	50A	2	6.3	16	--VAR-	3600
	50A	3	6.3	18	--VAR-	3582
	50A	4	6.3	3	511	1533
B4						
	50A	1	8	18	214	3852
	50A	2	6.3	16	--VAR-	3600
	50A	3	6.3	18	--VAR-	3582
	50A	4	6.3	4	511	2044
B5						
	50A	1	10	4	192	768
	50A	2	6.3	8	187	1496
	60A	3	5	3	399	1197
	50A	4	6.3	3	155	465
B6						
	50A	1	10	4	192	768
	50A	2	6.3	8	187	1496
	60A	3	5	3	399	1197
	50A	4	6.3	3	155	465

RESUMO DE AÇO			
AÇO	BIT (mm)	COMPR (m)	PESO (kg)
60A	5	36	6
50A	6.3	325	80
50A	8	39	15
50A	10	23	14
50A	12.5	29	28
Peso Total	60A =		6 kg
Peso Total	50A =		137 kg

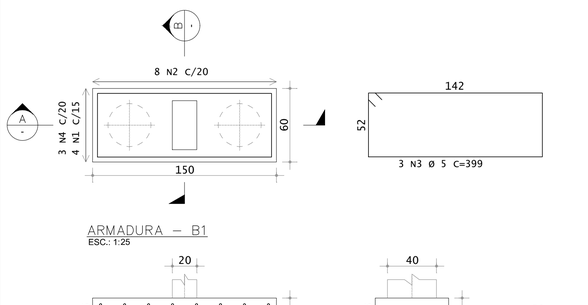

ARMADURA – B1
ESC.: 1:25

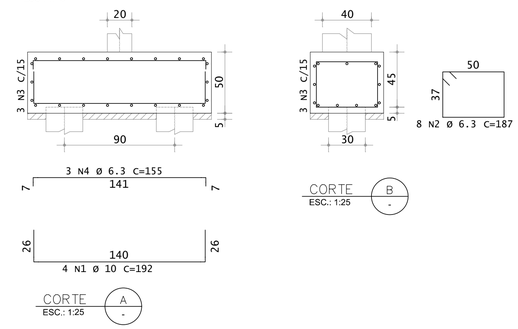

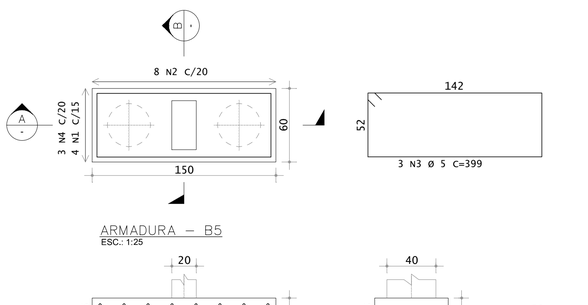

ARMADURA – B5
ESC.: 1:25

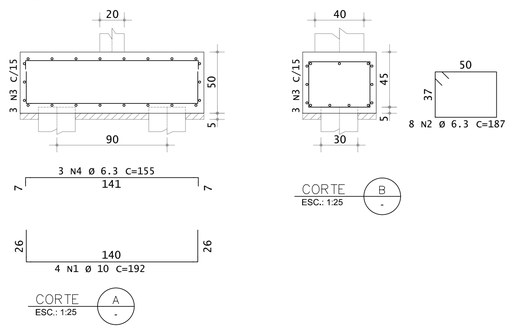

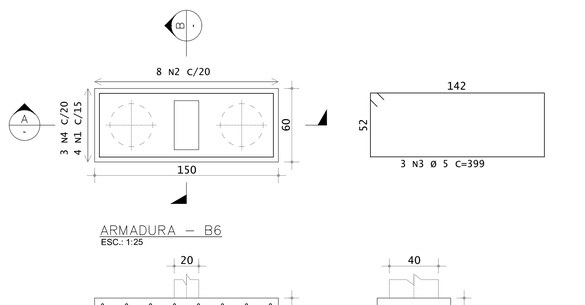

ARMADURA – B6
ESC.: 1:25

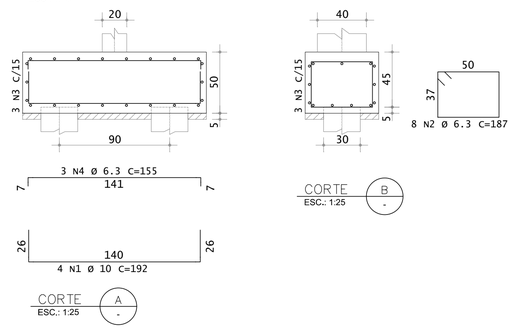

1. DIMENSÕES EM CENTÍMETROS, ELEVAÇÕES EM METRO OU CONFORME INDICADO;
2. CONCRETO C40:
   fck>40 MPa (28 DIAS)
   CONSUMO MÍNIMO DE CIMENTO 400 kg/m³
   RELAÇÃO ÁGUA/CIMENTO < 0,45
3. AÇO CA-50;
4. COBRIMENTO EXTERNO DE 4 CM;
5. DOBRAR AS BARRAS CONFORME A NBR-6118;
6. AS SALAS DE ESPERA DO TIPO A REFEREM-SE AO MODELO DE SALA DE ESPERA QUE SERÁ IMPLEMENTADO NA PRAÇA DO PAPA E EM PORTO DE SANTANA/CARIACICA.

* AS INFORMAÇÕES DESTE DOCUMENTO SÃO DE PROPRIEDADE DA ATLÂNTICO SUL CONSULTORIA, SENDO PROIBIDA A UTILIZAÇÃO FORA DA SUA FINALIDADE.

NOTAS

NSTRUÇÕES P/ PLOTAGEM	
COR	ESPESSURA
COR N. 8	0,65
WHITE	0,1
YELLOW	0,1
GREEN	0,2
CYAN	0,3
BLUE	0,4
RED	0,6
MAGENTA	0,8

LEGENDAS

1. EDITAL DE TOMADA DE PREÇOS Nº 001/2019 - SECRETARIA DE ESTADO DE MOBILIDADE E INFRAESTRUTURA - ESTADO DO ESPÍRITO SANTO
2. ATL-0067-320-C-DE-06111 - ESTAQUEAMENTO - PRAÇA DO PAPA
3. ATL-0067-320-C-DE-06211 - ESTAQUEAMENTO - PORTO DE SANTANA CARIACICA
4. ATL-0067-320-C-DE-02121 - SALA DE ESPERA TIPO A - FORMAS

DANIEL PEREIRA CHAGAS – CREA 122853-3-SC

DOCUMENTOS DE REFERÊNCIA

REV.	T.E.	DESCRIÇÃO	DATA	EXEC.	VERIF.	APROV.
2	B	REVISÃO GERAL	28/09/2020	RW	DC	AM
1	A	REVISÃO DOS DOCUMENTOS DE REFERÊNCIA E NÚMERO	17/07/2020	RW	DC	AM
0	A	EMISSÃO INICIAL	19/06/2020	RW	DC	AM

TIPO DE EMISSÃO: (A) PRELIMINAR (B) PARA COMENTÁRIOS (C) PARA CONHECIMENTO (D) PARA COTAÇÃO (E) PARA CONSTRUÇÃO (F) CONFORME COMPRADO (G) CONFORME COSTRUIDO (H) CANCELADO (I) APROVADO

CONTROLE DE REVISÕES

GOVERNO DO ESTADO DO ESPÍRITO SANTO

Atlântico Sul CONSULTORIA

ATLSUL.COM.BR

NOVOS TRAPICHES NA BAÍA DE VITÓRIA
PROJETO EXECUTIVO
BAÍA DE VITÓRIA/ES - PROJETO ESTRUTURAL
SALA DE ESPERA TIPO A - ARM. FUNDAÇÃO 1/2

NÚMERO ATLSUL:	NÚMERO CLIENTE:	ESCALA:	REVISÃO:
ATL 0067-320-C-DE-02131	--	INDICADA	2

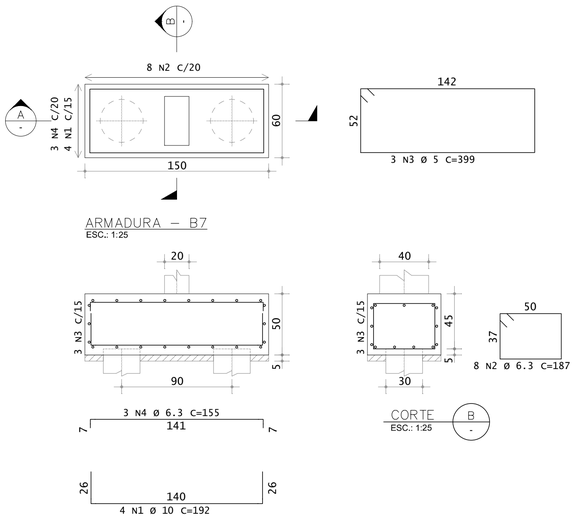

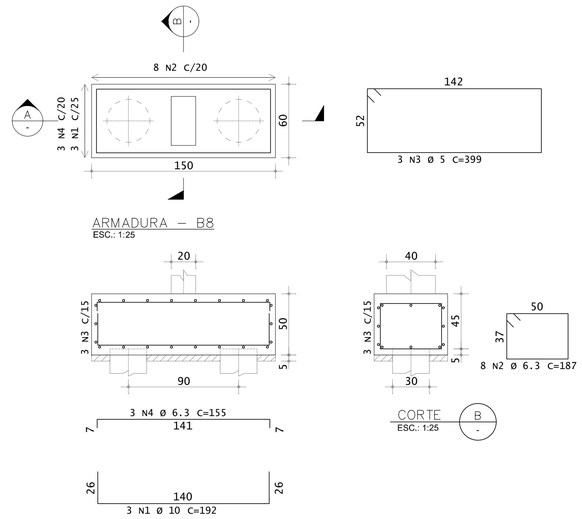

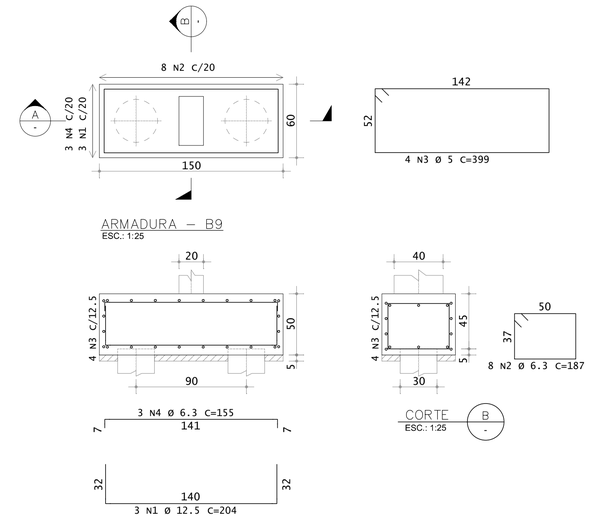

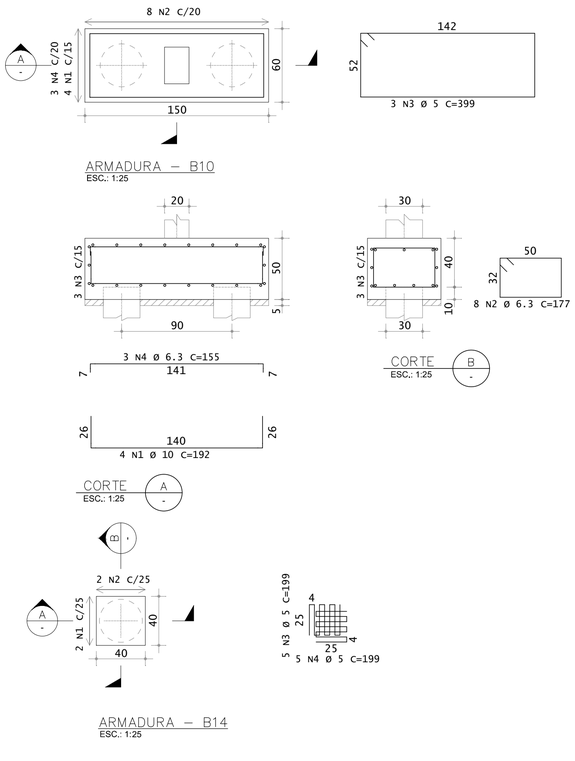

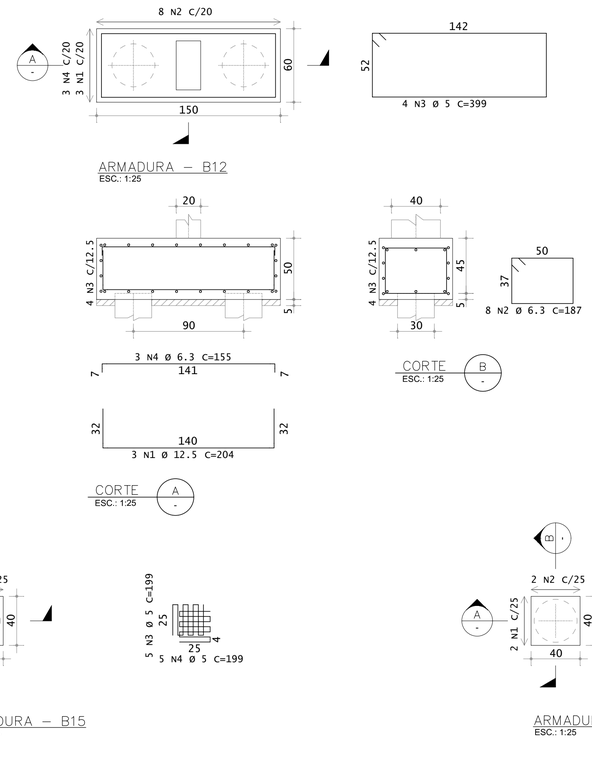

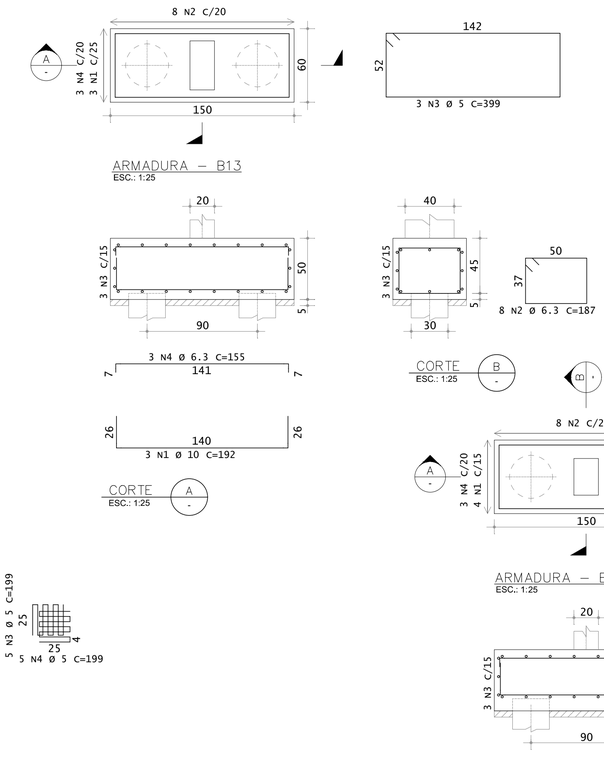

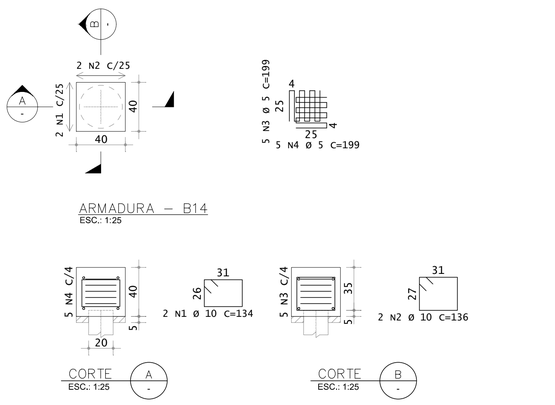

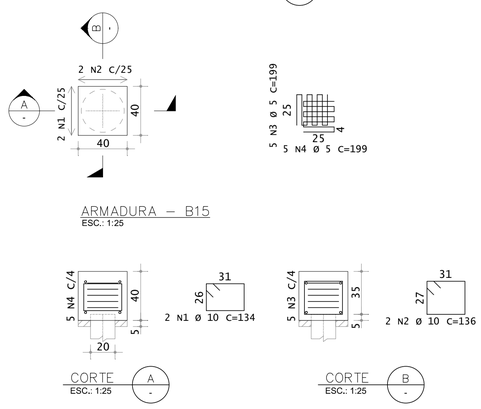

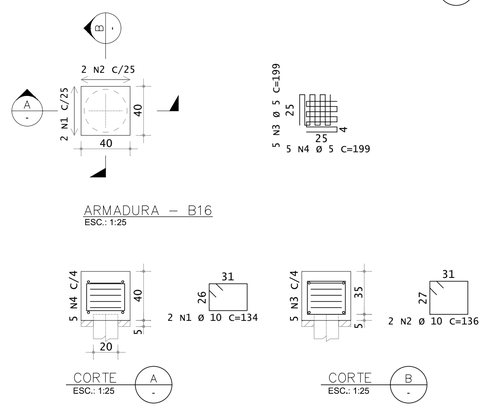

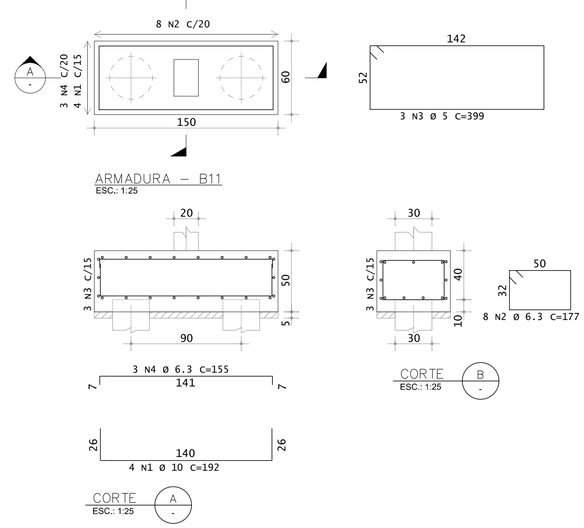

AÇO		POS	BIT (mm)	QUANT	COMPRIMENTO UNIT (cm)	COMPRIMENTO TOTAL (cm)
B7						
	50A	1	10	4	192	768
	50A	2	6.3	8	187	1496
	60A	3	5	3	399	1197
	50A	4	6.3	3	155	465
B8						
	50A	1	10	3	192	576
	50A	2	6.3	8	187	1496
	60A	3	5	3	399	1197
	50A	4	6.3	3	155	465
B9						
	50A	1	12.5	3	204	612
	50A	2	6.3	8	187	1496
	60A	3	5	4	399	1596
	50A	4	6.3	3	155	465
B10						
	50A	1	10	4	192	768
	50A	2	6.3	8	177	1416
	60A	3	5	3	399	1197
	50A	4	6.3	3	155	465
B11						
	50A	1	10	4	192	768
	50A	2	6.3	8	177	1416
	60A	3	5	3	399	1197
	50A	4	6.3	3	155	465
B12						
	50A	1	12.5	3	204	612
	50A	2	6.3	8	187	1496
	60A	3	5	4	399	1596
	50A	4	6.3	3	155	465
B13						
	50A	1	10	3	192	576
	50A	2	6.3	8	187	1496
	60A	3	5	3	399	1197
	50A	4	6.3	3	155	465
B14						
	50A	1	10	2	134	268
	50A	2	10	2	136	272
	60A	3	5	5	199	995
	60A	4	5	5	199	995
B15						
	50A	1	10	2	134	268
	50A	2	10	2	136	272
	60A	3	5	5	199	995
	60A	4	5	5	199	995
B16						
	50A	1	10	2	134	268
	50A	2	10	2	136	272
	60A	3	5	5	199	995
	60A	4	5	5	199	995

RESUMO DE AÇO			
AÇO	BIT (mm)	COMPR (m)	PESO (kg)
60A	5	152	23
50A	6.3	136	34
50A	10	51	32
50A	12.5	12	12
Peso Total	60A =		23 kg
Peso Total	50A =		78 kg

INSTRUÇÕES PI PLOTAGEM	
COR	ESPESSURA
COR N. 8	0,05
WHITE	0,1
YELLOW	0,1
GREEN	0,2
CYAN	0,3
BLUE	0,4
RED	0,6
MAGENTA	0,8

1. DIMENSÕES EM CENTÍMETROS, ELEVAÇÕES EM METRO OU CONFORME INDICADO;
2. CONCRETO C40:
   fck>40 MPa (28 DIAS)
   CONSUMO MÍNIMO DE CIMENTO 400 kg/m³
   RELAÇÃO ÁGUA/CIMENTO < 0,45
3. AÇO CA-50;
4. COBRIMENTO EXTERNO DE 4 CM;
5. DOBRAR AS BARRAS CONFORME A NBR-6118;
6. AS SALAS DE ESPERA DO TIPO A REFEREM-SE AO MODELO DE SALA DE ESPERA QUE SERÁ IMPLEMENTADO NA PRAÇA DO PAPA E EM PORTO DE SANTANA/CARIACICA.

* AS INFORMAÇÕES DESTE DOCUMENTO SÃO DE PROPRIEDADE DA ATLÂNTICO SUL CONSULTORIA, SENDO PROIBIDA A UTILIZAÇÃO FORA DA SUA FINALIDADE.

NOTAS

LEGENDAS

1. EDITAL DE TOMADA DE PREÇOS Nº 001/2019 - SECRETARIA DE ESTADO DE MOBILIDADE E INFRAESTRUTURA - ESTADO DO ESPÍRITO SANTO
2. ATL-0067-320-C-DE-06111 - ESTAQUEAMENTO - PRAÇA DO PAPA
3. ATL-0067-320-C-DE-06211 - ESTAQUEAMENTO - PORTO DE SANTANA CARIACICA
4. ATL-0067-320-C-DE-02121 - SALA DE ESPERA TIPO A - FORMAS

DANIEL PEREIRA CHAGAS – CREA 122853-3-SC

DOCUMENTOS DE REFERÊNCIA

REV.	T.E.	DESCRIÇÃO	DATA	EXEC.	VERIF.	APROV.
3	B	ALTERAÇÃO NO BLOCO B11	06/11/2020	BES	DC	AM
2	B	REVISÃO GERAL	28/09/2020	RW	DC	AM
1	A	REVISÃO DOS DOCUMENTOS DE REFERÊNCIA E NÚMERO	17/07/2020	RW	DC	AM
0	A	EMISSÃO INICIAL	19/06/2020	RW	DC	AM

TIPO DE EMISSÃO: (B) PARA COMENTÁRIOS (D) PARA COTAÇÃO (F) CONFORME COMPRADO (H) CANCELADO (A) PRELIMINAR (C) PARA CONHECIMENTO (E) PARA CONSTRUÇÃO (G) CONFORME COSTRUIDO (I) APROVADO

CONTROLE DE REVISÕES

GOVERNO DO ESTADO DO ESPÍRITO SANTO

Atlântico Sul CONSULTORIA

ATLSUL.COM.BR

NOVOS TRAPICHES NA BAÍA DE VITÓRIA
PROJETO EXECUTIVO
BAÍA DE VITÓRIA/ES - PROJETO ESTRUTURAL
SALA DE ESPERA TIPO A - ARM. FUNDAÇÃO 2/2

NÚMERO ATLSUL:	NÚMERO CLIENTE:	ESCALA:	REVISÃO:
ATL 0067-320-C-DE-02132	--	INDICADA	3

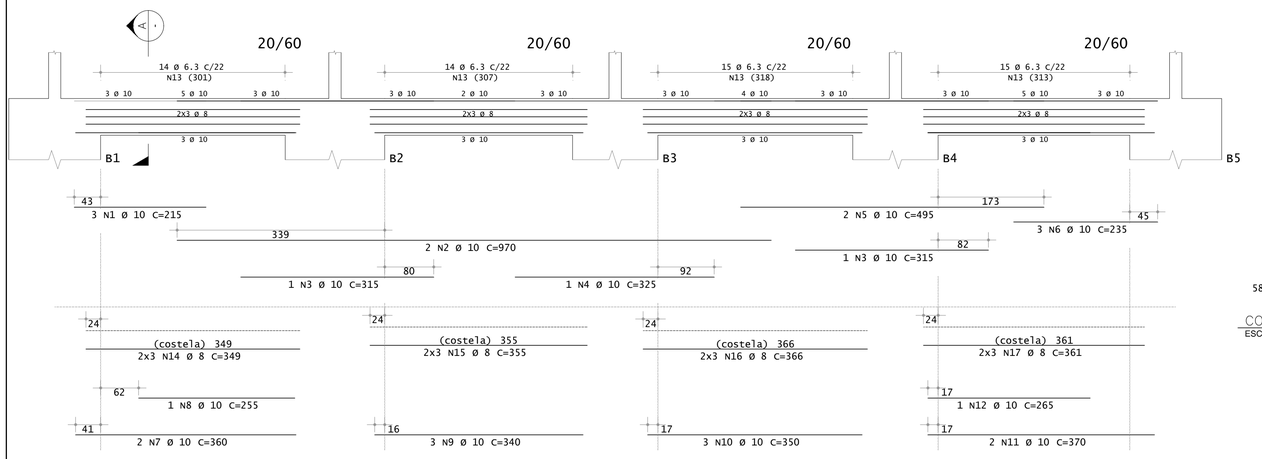

ARMADURA – V1
ESC.: 1:50

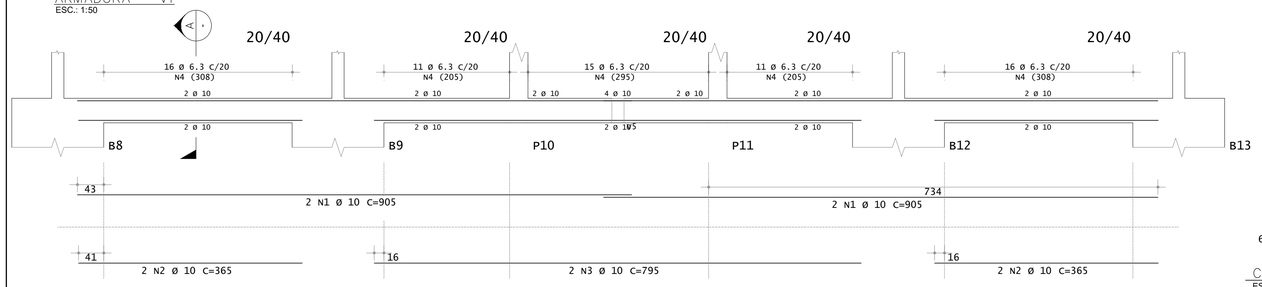

ARMADURA – V2
ESC.: 1:50

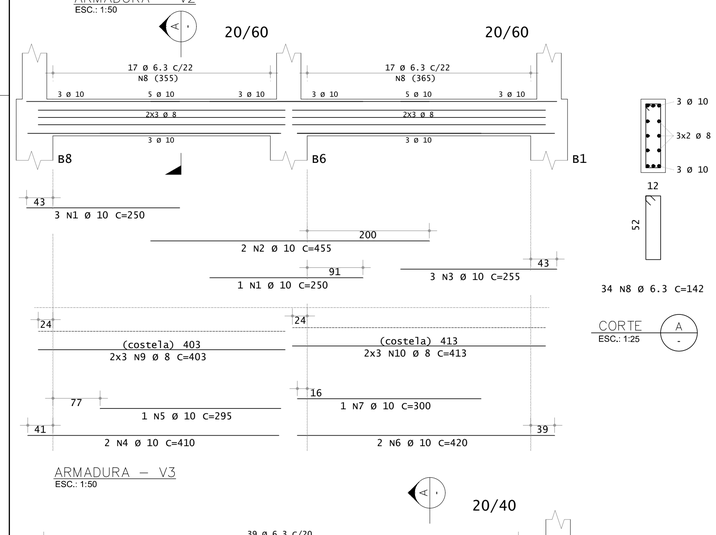

ARMADURA – V3
ESC.: 1:50

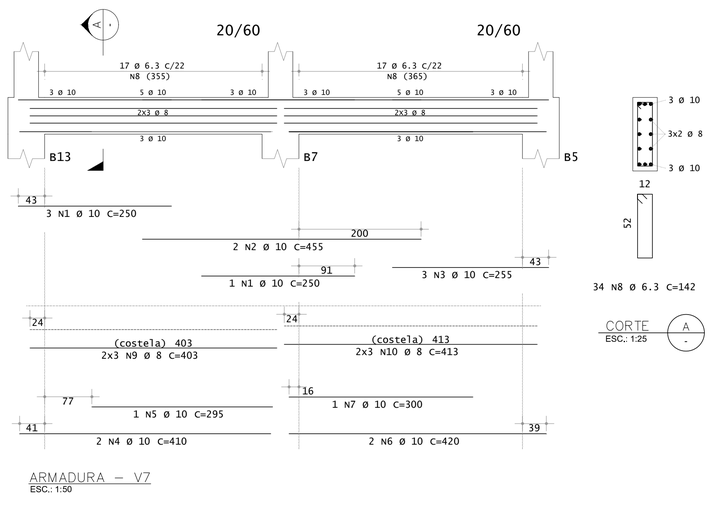

ARMADURA – V7
ESC.: 1:50

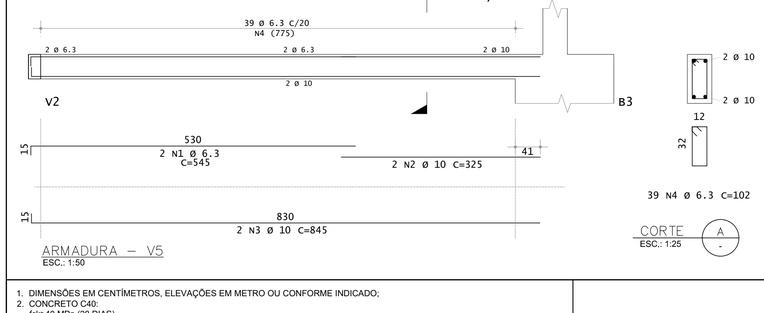

ARMADURA – V5
ESC.: 1:50

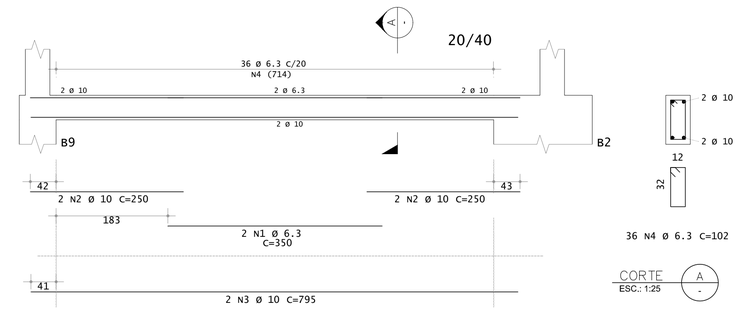

ARMADURA – V4
ESC.: 1:50

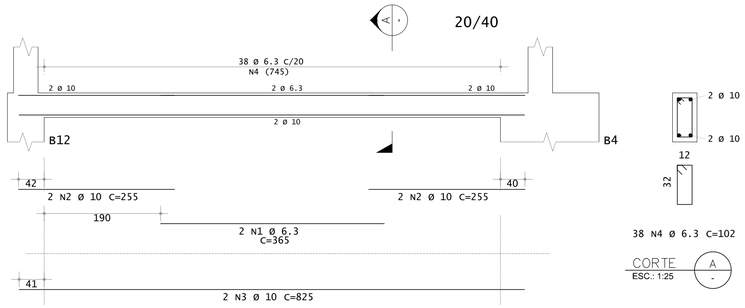

ARMADURA – V6
ESC.: 1:50

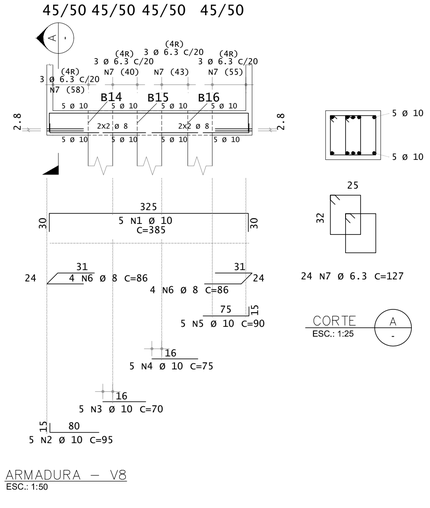

ARMADURA – V8
ESC.: 1:50

AÇO		POS	BIT (mm)	QUANT	COMPRIMENTO UNIT (cm)	COMPRIMENTO TOTAL (cm)
V1						
	50A	1	10	3	215	645
	50A	2	10	2	970	1940
	50A	3	10	2	315	630
	50A	4	10	1	325	325
	50A	5	10	2	495	990
	50A	6	10	3	235	705
	50A	7	10	2	360	720
	50A	8	10	1	255	255
	50A	9	10	3	340	1020
	50A	10	10	3	350	1050
	50A	11	10	2	370	740
	50A	12	10	1	265	265
	50A	13	6.3	58	142	8236
	50A	14	8	6	349	2094
	50A	15	8	6	355	2130
	50A	16	8	6	366	2196
	50A	17	8	6	361	2166
V2						
	50A	1	10	4	905	3620
	50A	2	10	4	365	1460
	50A	3	10	2	795	1590
	50A	4	6.3	69	102	7038
V3						
	50A	1	10	4	250	1000
	50A	2	10	2	455	910
	50A	3	10	3	255	765
	50A	4	10	2	410	820
	50A	5	10	1	295	295
	50A	6	10	2	420	840
	50A	7	10	1	300	300
	50A	8	6.3	34	142	4828
	50A	9	8	6	403	2418
	50A	10	8	6	413	2478
V4						
	50A	1	6.3	2	350	700
	50A	2	10	4	250	1000
	50A	3	10	2	795	1590
	50A	4	6.3	36	102	3672
V5						
	50A	1	6.3	2	545	1090
	50A	2	10	2	325	650
	50A	3	10	2	845	1690
	50A	4	6.3	39	102	3978
V6						
	50A	1	6.3	2	365	730
	50A	2	10	4	255	1020
	50A	3	10	2	825	1650
	50A	4	6.3	38	102	3876
V7						
	50A	1	10	4	250	1000
	50A	2	10	2	455	910
	50A	3	10	3	255	765
	50A	4	10	2	410	820
	50A	5	10	1	295	295
	50A	6	10	2	420	840
	50A	7	10	1	300	300
	50A	8	6.3	34	142	4828
	50A	9	8	6	403	2418
	50A	10	8	6	413	2478
V8						
	50A	1	10	5	385	1925
	50A	2	10	5	95	475
	50A	3	10	5	70	350
	50A	4	10	5	75	375
	50A	5	10	5	90	450
	50A	6	8	8	86	688
	50A	7	6.3	24	127	3048

RESUMO DE AÇO			
AÇO	BIT (mm)	COMPR (m)	PESO (kg)
50A	6.3	464	114
50A	8	191	76
50A	10	370	229
Peso Total	50A =		419 kg

1. DIMENSÕES EM CENTÍMETROS, ELEVAÇÕES EM METRO OU CONFORME INDICADO;
2. CONCRETO C40:
   fck>40 MPa (28 DIAS)
   CONSUMO MÍNIMO DE CIMENTO 400 kg/m³
   RELAÇÃO ÁGUA/CIMENTO < 0,45
3. AÇO CA-50;
4. COBRIMENTO EXTERNO DE 4 CM;
5. DOBRAR AS BARRAS CONFORME A NBR-6118;
6. AS SALAS DE ESPERA DO TIPO A REFEREM-SE AO MODELO DE SALA DE ESPERA QUE SERÁ IMPLEMENTADO NA PRAÇA DO PAPA E EM PORTO DE SANTANA/CARIACICA.

* AS INFORMAÇÕES DESTE DOCUMENTO SÃO DE PROPRIEDADE DA ATLÂNTICO SUL CONSULTORIA, SENDO PROIBIDA A UTILIZAÇÃO FORA DA SUA FINALIDADE.

NOTAS

INSTRUÇÕES P/ PLOTAGEM	
COR	ESPESSURA
COR N. 8	0,05
WHITE	0,1
YELLOW	0,1
GREEN	0,2
CYAN	0,3
BLUE	0,4
RED	0,6
MAGENTA	0,8

LEGENDAS

1. EDITAL DE TOMADA DE PREÇOS Nº 001/2019 - SECRETARIA DE ESTADO DE MOBILIDADE E INFRAESTRUTURA - ESTADO DO ESPÍRITO SANTO
2. ATL-0067-320-C-DE-02121 - SALA DE ESPERA TIPO A - FORMAS

DANIEL PEREIRA CHAGAS – CREA 122853-3-SC

DOCUMENTOS DE REFERÊNCIA

REV.	T.E.	DESCRIÇÃO	DATA	EXEC.	VERIF.	APROV.
3	B	ALTERAÇÃO NA ALTURA DA VIGA V8	06/11/2020	BES	DC	AM
2	B	REVISÃO GERAL	28/09/2020	RW	DC	AM
1	A	REVISÃO DOS DOCUMENTOS DE REFERÊNCIA E NÚMERO	17/07/2020	RW	DC	AM
0	A	EMISSÃO INICIAL	19/06/2020	RW	DC	AM

TIPO DE EMISSÃO: (A) PRELIMINAR (B) PARA COMENTÁRIOS (C) PARA CONHECIMENTO (D) PARA COTAÇÃO (E) PARA CONSTRUÇÃO (F) CONFORME COMPRADO (G) CONFORME COSTRUIDO (H) CANCELADO (I) APROVADO

CONTROLE DE REVISÕES

GOVERNO DO ESTADO DO ESPÍRITO SANTO

Atlântico Sul CONSULTORIA

ATLSUL.COM.BR

NOVOS TRAPICHES NA BAÍA DE VITÓRIA
PROJETO EXECUTIVO
BAÍA DE VITÓRIA/ES - PROJETO ESTRUTURAL
SALA DE ESPERA TIPO A - ARM. VIGAS 1/3

NÚMERO ATLSUL:	NÚMERO CLIENTE:	ESCALA:	REVISÃO:
ATL 0067-320-C-DE-02141	--	INDICADA	3

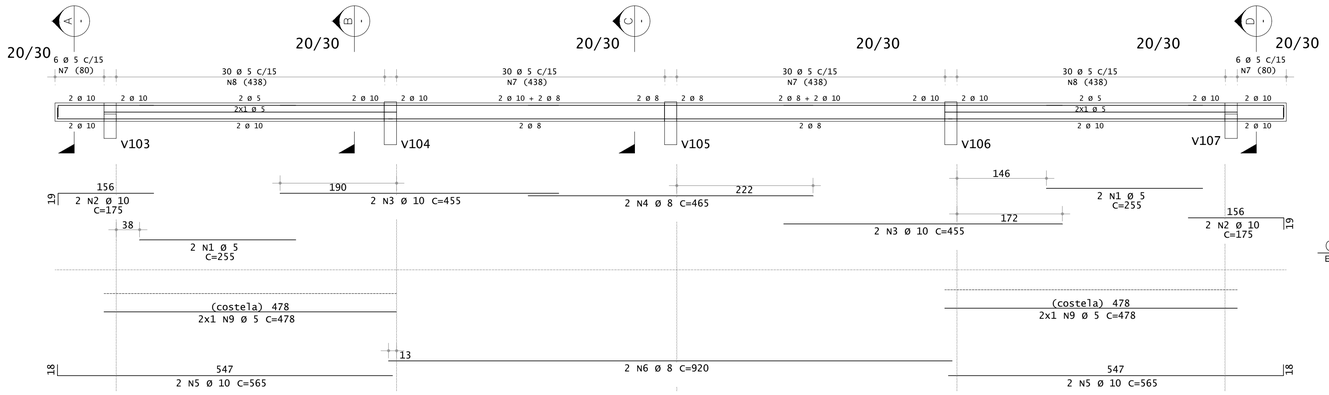

ARMADURA – V100
ESC.: 1:50

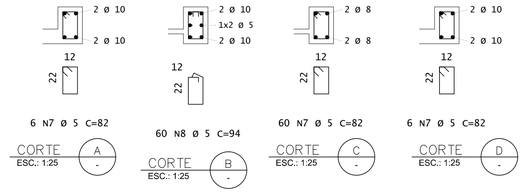

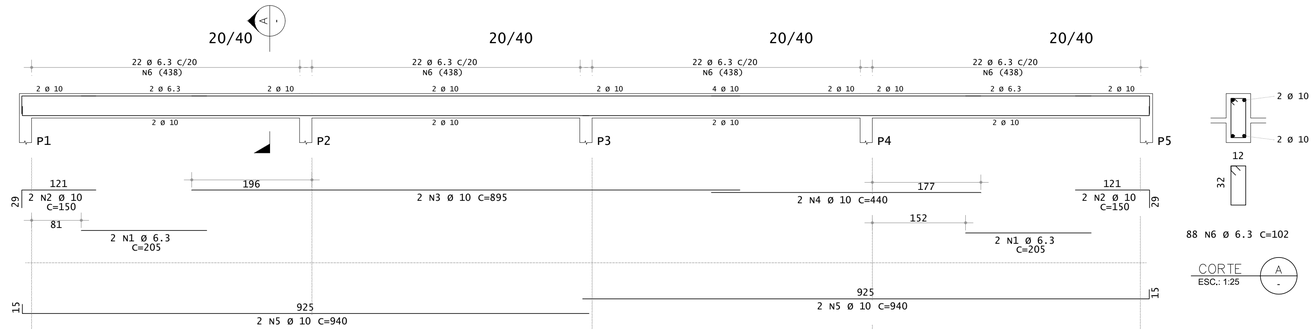

ARMADURA – V101
ESC.: 1:50

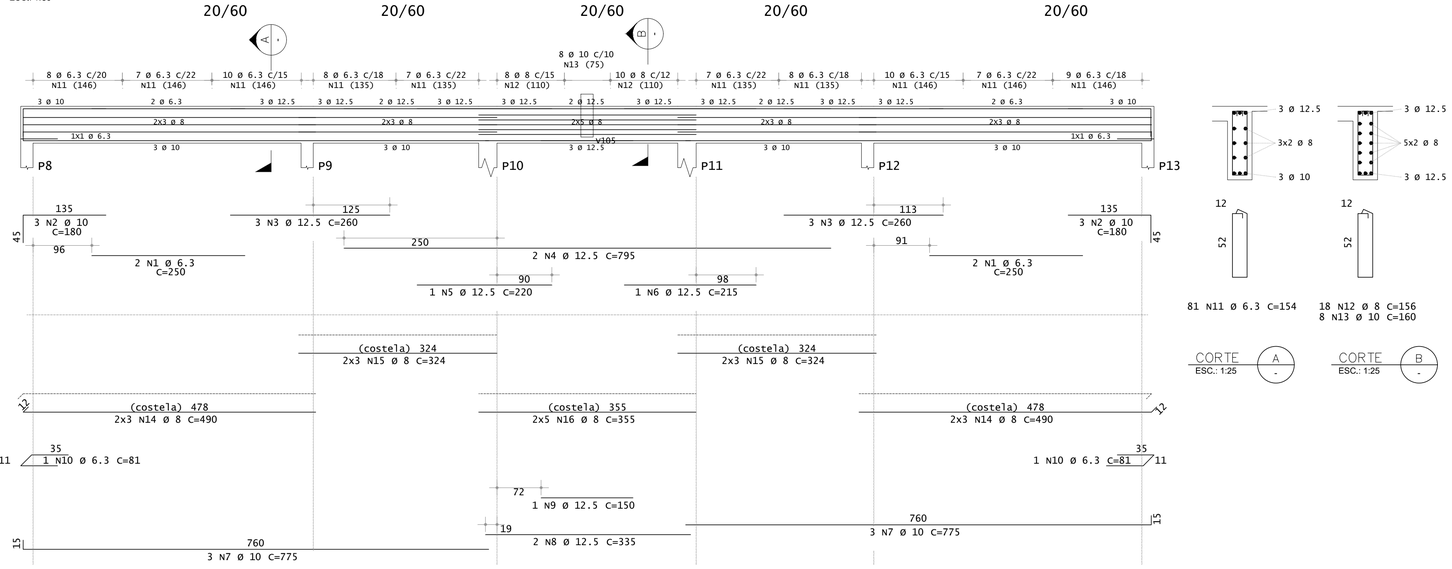

ARMADURA – V102
ESC.: 1:50

AÇO		POS	BIT (mm)	QUANT	COMPRIMENTO UNIT (cm)	COMPRIMENTO TOTAL (cm)
V100						
	60A	1	5	4	255	1020
	50A	2	10	4	175	700
	50A	3	10	4	455	1820
	50A	4	8	2	465	930
	50A	5	10	4	565	2260
	50A	6	8	2	920	1840
	60A	7	5	72	82	5904
	60A	8	5	60	94	5640
	60A	9	5	4	478	1912
V101						
	50A	1	6.3	4	205	820
	50A	2	10	4	150	600
	50A	3	10	2	895	1790
	50A	4	10	2	440	880
	50A	5	10	4	940	3760
	50A	6	6.3	88	102	8976
V102						
	50A	1	6.3	4	250	1000
	50A	2	10	6	180	1080
	50A	3	12.5	6	260	1560
	50A	4	12.5	2	795	1590
	50A	5	12.5	1	220	220
	50A	6	12.5	1	215	215
	50A	7	10	6	775	4650
	50A	8	12.5	2	335	670
	50A	9	12.5	1	150	150
	50A	10	6.3	2	81	162
	50A	11	6.3	81	154	12474
	50A	12	8	18	156	2808
	50A	13	10	8	160	1280
	50A	14	8	12	490	5880
	50A	15	8	12	324	3888
	50A	16	8	10	355	3550

RESUMO DE AÇO			
AÇO	BIT (mm)	COMPR (m)	PESO (kg)
60A	5	145	22
50A	6.3	234	57
50A	8	189	75
50A	10	188	116
50A	12.5	44	42
Peso Total	60A =		22 kg
Peso Total	50A =		291 kg

INSTRUÇÕES P/ PLOTAGEM	
COR	ESPESSURA
COR N.8	0.05
WHITE	0.1
YELLOW	0.1
GREEN	0.2
CYAN	0.3
BLUE	0.4
RED	0.6
MAGENTA	0.8

NOTAS

1. DIMENSÕES EM CENTÍMETROS, ELEVAÇÕES EM METRO OU CONFORME INDICADO;
2. CONCRETO C40:
   fck>40 MPa (28 DIAS)
   CONSUMO MÍNIMO DE CIMENTO 400 kg/m³
   RELAÇÃO ÁGUA/CIMENTO < 0,45
3. AÇO CA-50;
4. COBRIMENTO EXTERNO DE 4 CM;
5. DOBRAR AS BARRAS CONFORME A NBR-6118;
6. AS SALAS DE ESPERA DO TIPO A REFEREM-SE AO MODELO DE SALA DE ESPERA QUE SERÁ IMPLEMENTADO NA PRAÇA DO PAPA E EM PORTO DE SANTANA/CARIACICA.

* AS INFORMAÇÕES DESTE DOCUMENTO SÃO DE PROPRIEDADE DA ATLÂNTICO SUL CONSULTORIA, SENDO PROIBIDA A UTILIZAÇÃO FORA DA SUA FINALIDADE.

LEGENDAS

DOCUMENTOS DE REFERÊNCIA

1. EDITAL DE TOMADA DE PREÇOS Nº 001/2019 - SECRETARIA DE ESTADO DE MOBILIDADE E INFRAESTRUTURA - ESTADO DO ESPÍRITO SANTO
2. ATL-0067-320-C-DE-02121 - SALA DE ESPERA TIPO A - FORMAS

DANIEL PEREIRA CHAGAS – CREA 122853-3-SC

CONTROLE DE REVISÕES

REV.	T.E.	DESCRIÇÃO	DATA	EXEC.	VERIF.	APROV.
2	B	REVISÃO GERAL	28/09/2020	RW	DC	AM
1	A	REVISÃO DOS DOCUMENTOS DE REFERÊNCIA E NÚMERO	17/07/2020	RW	DC	AM
0	A	EMISSÃO INICIAL	19/06/2020	RW	DC	AM

TIPO DE EMISSÃO: (A) PRELIMINAR (B) PARA COMENTÁRIOS (C) PARA CONHECIMENTO (D) PARA COTAÇÃO (E) PARA CONSTRUÇÃO (F) CONFORME COMPRADO (G) CONFORME COSTRUIDO (H) CANCELADO (I) APROVADO

GOVERNO DO ESTADO DO ESPÍRITO SANTO

Atlântico Sul CONSULTORIA

ATLSUL.COM.BR

NOVOS TRAPICHES NA BAÍA DE VITÓRIA
PROJETO EXECUTIVO
BAÍA DE VITÓRIA/ES - PROJETO ESTRUTURAL
SALA DE ESPERA TIPO A - ARM. VIGAS 2/3

NÚMERO ATLSUL:	NÚMERO CLIENTE:	ESCALA:	REVISÃO:
ATL 0067-320-C-DE-02142	--	INDICADA	2

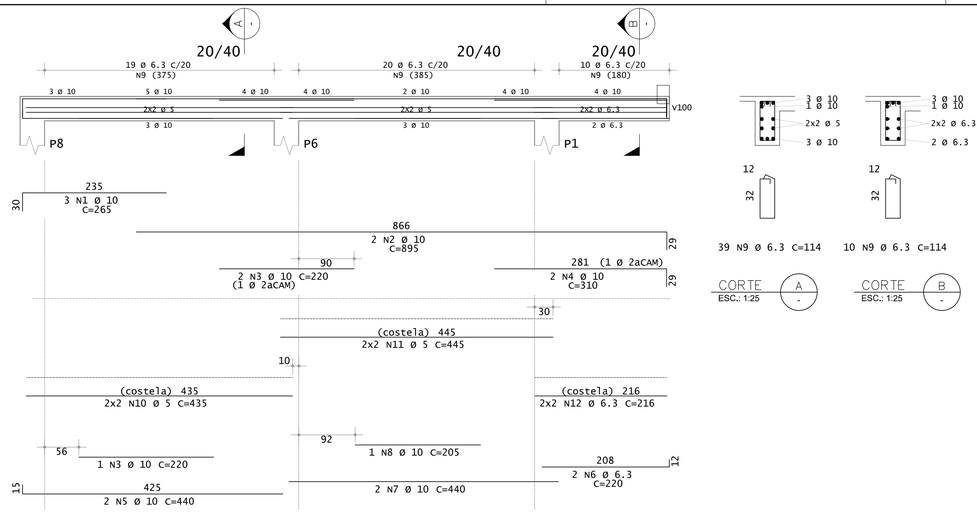

ARMADURA – V103
ESC.: 1:50

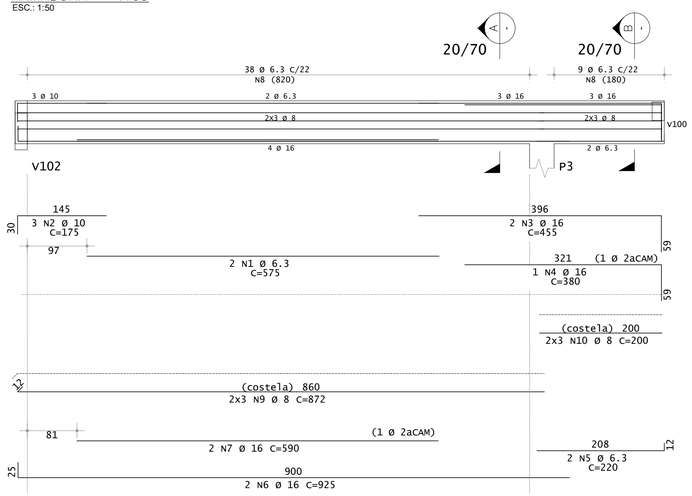

ARMADURA – V105
ESC.: 1:50

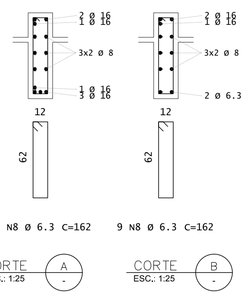

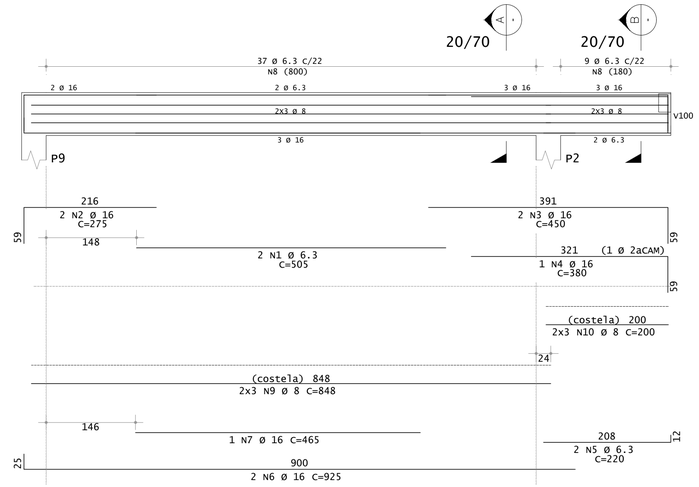

ARMADURA – V104
ESC.: 1:50

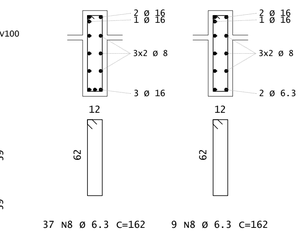

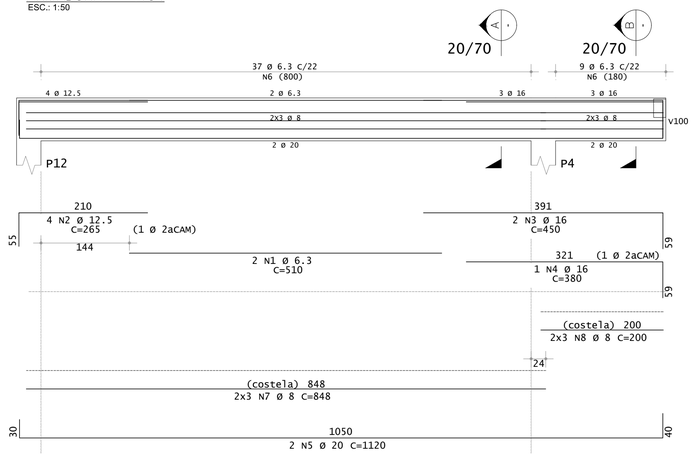

ARMADURA – V106
ESC.: 1:50

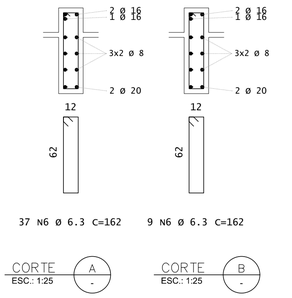

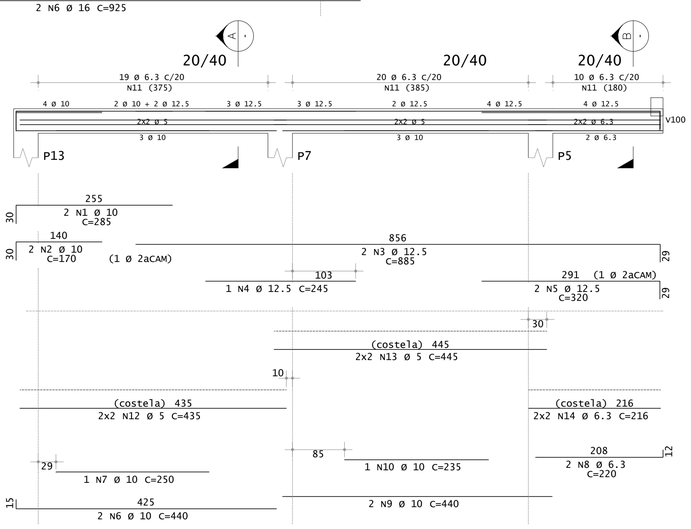

ARMADURA – V107
ESC.: 1:50

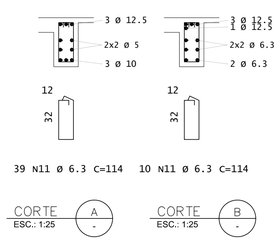

AÇO		POS	BIT (mm)	QUANT	COMPRIMENTO UNIT (cm)	COMPRIMENTO TOTAL (cm)
V103						
	50A	1	10	3	265	795
	50A	2	10	2	895	1790
	50A	3	10	3	220	660
	50A	4	10	2	310	620
	50A	5	10	2	440	880
	50A	6	6.3	2	220	440
	50A	7	10	2	440	880
	50A	8	10	1	205	205
	50A	9	6.3	49	114	5586
	60A	10	5	4	435	1740
	60A	11	5	4	445	1780
	50A	12	6.3	4	216	864
V104						
	50A	1	6.3	2	505	1010
	50A	2	16	2	275	550
	50A	3	16	2	450	900
	50A	4	16	1	380	380
	50A	5	6.3	2	220	440
	50A	6	16	2	925	1850
	50A	7	16	1	465	465
	50A	8	6.3	46	162	7452
	50A	9	8	6	848	5088
	50A	10	8	6	200	1200
V105						
	50A	1	6.3	2	575	1150
	50A	2	10	3	175	525
	50A	3	16	2	455	910
	50A	4	16	1	380	380
	50A	5	6.3	2	220	440
	50A	6	16	2	925	1850
	50A	7	16	2	590	1180
	50A	8	6.3	47	162	7614
	50A	9	8	6	872	5232
	50A	10	8	6	200	1200
V106						
	50A	1	6.3	2	510	1020
	50A	2	12.5	4	265	1060
	50A	3	16	2	450	900
	50A	4	16	1	380	380
	50A	5	20	2	1120	2240
	50A	6	6.3	46	162	7452
	50A	7	8	6	848	5088
	50A	8	8	6	200	1200
V107						
	50A	1	10	2	285	570
	50A	2	10	2	170	340
	50A	3	12.5	2	885	1770
	50A	4	12.5	1	245	245
	50A	5	12.5	2	320	640
	50A	6	10	2	440	880
	50A	7	10	1	250	250
	50A	8	6.3	2	220	440
	50A	9	10	2	440	880
	50A	10	10	1	235	235
	50A	11	6.3	49	114	5586
	60A	12	5	4	435	1740
	60A	13	5	4	445	1780
	50A	14	6.3	4	216	864

RESUMO DE AÇO

AÇO	BIT (mm)	COMPR (m)	PESO (kg)
60A	5	70	11
50A	6.3	404	99
50A	8	190	75
50A	10	95	59
50A	12.5	37	36
50A	16	97	154
50A	20	22	55
Peso Total	60A =		11 kg
Peso Total	50A =		477 kg

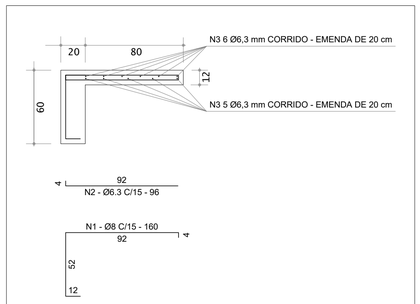

ARMADURA TÍPICA – BEIRAL
ESC.: 1:25

CARIACICA / PRAÇA DO PAPA

AÇO		POS	BIT (mm)	QUANT	COMPRIMENTO UNIT (cm)	COMPRIMENTO TOTAL (cm)
BEIRAL						
	50A	1	8	263	160	42080
	50A	2	6.3	263	95	24985
	50A	3	6.3	11	431	47410

RESUMO DE AÇO

AÇO	BIT (mm)	COMPR (m)	PESO (kg)
50A	6.3	723.95	178
50A	8	420.80	166
Peso Total	50A =		344 kg

1. DIMENSÕES EM CENTÍMETROS, ELEVAÇÕES EM METRO OU CONFORME INDICADO;
2. CONCRETO C40:
   fck>40 MPa (28 DIAS)
   CONSUMO MÍNIMO DE CIMENTO 400 kg/m³
   RELAÇÃO ÁGUA/CIMENTO < 0,45
3. AÇO CA-50;
4. COBRIMENTO EXTERNO DE 4 CM;
5. DOBRAR AS BARRAS CONFORME A NBR-6118;
6. AS SALAS DE ESPERA DO TIPO A REFEREM-SE AO MODELO DE SALA DE ESPERA QUE SERÁ IMPLEMENTADO NA PRAÇA DO PAPA E EM PORTO DE SANTANA/CARIACICA.

* AS INFORMAÇÕES DESTE DOCUMENTO SÃO DE PROPRIEDADE DA ATLÂNTICO SUL CONSULTORIA, SENDO PROIBIDA A UTILIZAÇÃO FORA DA SUA FINALIDADE.

NOTAS

INSTRUÇÕES P/ PLOTAGEM	
COR	ESPESSURA
COR N. 8	0,05
WHITE	0,1
YELLOW	0,1
GREEN	0,2
CYAN	0,3
BLUE	0,4
RED	0,6
MAGENTA	0,8

LEGENDAS

1. EDITAL DE TOMADA DE PREÇOS Nº 001/2019 - SECRETARIA DE ESTADO DE MOBILIDADE E INFRAESTRUTURA - ESTADO DO ESPÍRITO SANTO
2. ATL-0067-320-C-DE-02121 - SALA DE ESPERA TIPO A - FORMAS

DANIEL PEREIRA CHAGAS – CREA 122853-3-SC

DOCUMENTOS DE REFERÊNCIA

REV.	T.E.	DESCRIÇÃO	DATA	EXEC.	VERIF.	APROV.
2	B	REVISÃO GERAL	28/09/2020	RW	DC	AM
1	B	MODIFICAÇÃO DA ARMADURA DO BEIRAL	17/07/2020	RW	DC	AM
0	A	EMISSÃO INICIAL	19/06/2020	RW	DC	AM

TIPO DE EMISSÃO: (A) PRELIMINAR (B) PARA COMENTÁRIOS (C) PARA CONHECIMENTO (D) PARA COTAÇÃO (E) PARA CONSTRUÇÃO (F) CONFORME COMPRADO (G) CONFORME COSTRUIDO (H) CANCELADO (I) APROVADO

CONTROLE DE REVISÕES

GOVERNO DO ESTADO DO ESPÍRITO SANTO

Atlântico Sul CONSULTORIA

ATLSUL.COM.BR

NOVOS TRAPICHES NA BAÍA DE VITÓRIA
PROJETO EXECUTIVO
BAÍA DE VITÓRIA/ES - PROJETO ESTRUTURAL
SALA DE ESPERA TIPO A - ARM. VIGAS 3/3

NÚMERO ATLSUL:	NÚMERO CLIENTE:	ESCALA:	REVISÃO:
ATL 0067-320-C-DE-02143	--	INDICADA	2

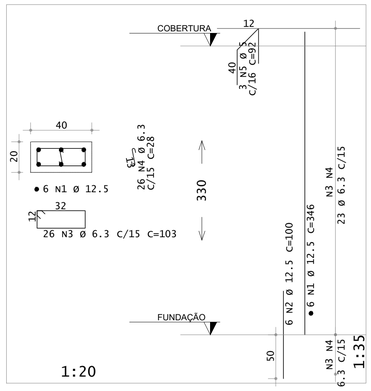

ARMADURA – P2 LANCE 1

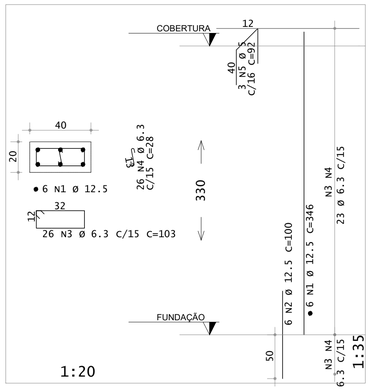

ARMADURA – P4 LANCE 1

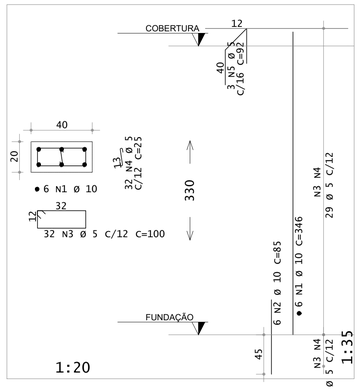

ARMADURA – P1 LANCE 1

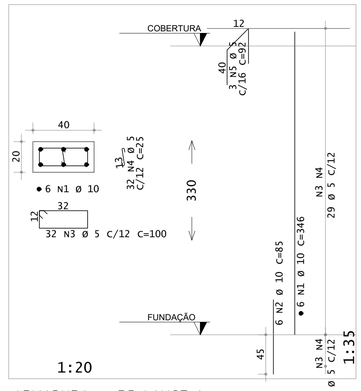

ARMADURA – P5 LANCE 1

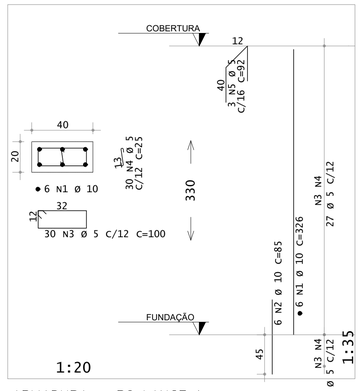

ARMADURA – P6 LANCE 1

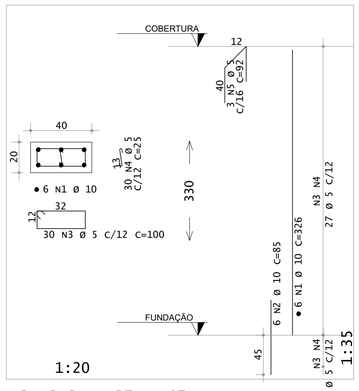

ARMADURA – P7 LANCE 1

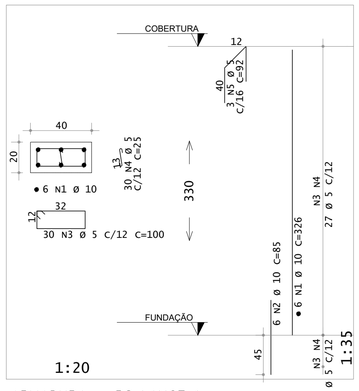

ARMADURA – P8 LANCE 1

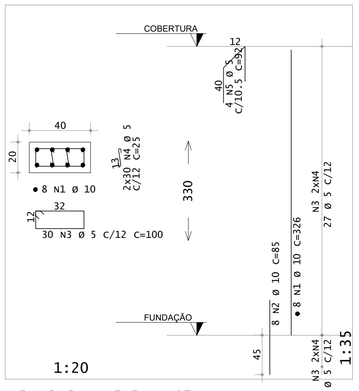

ARMADURA – P13 LANCE 1

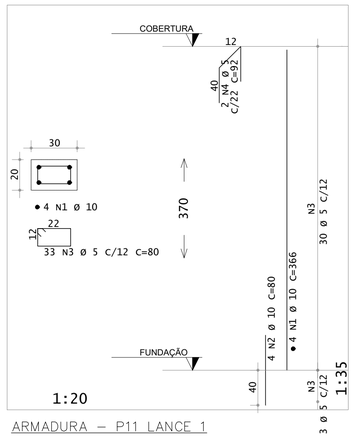

ARMADURA – P11 LANCE 1

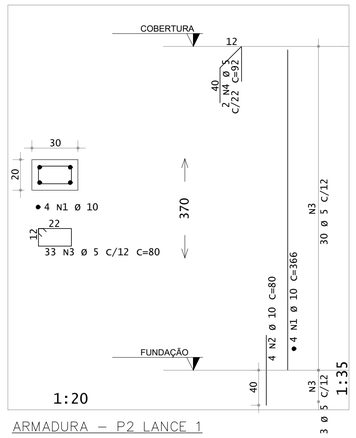

ARMADURA – P2 LANCE 1

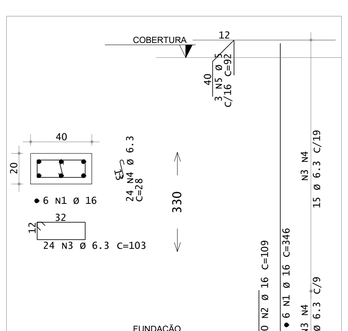

ARMADURA – P9 LANCE 1

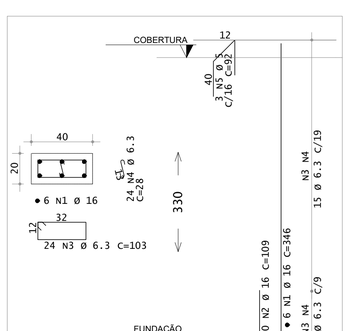

ARMADURA – P12 LANCE 1

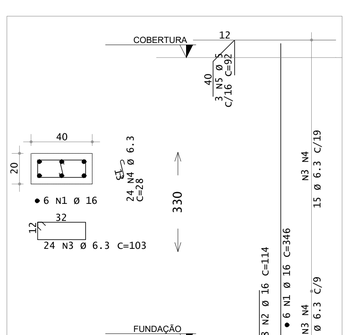

ARMADURA – P3 LANCE 1

AÇO		POS	BIT (mm)	QUANT	COMPRIMENTO UNIT (cm)	COMPRIMENTO TOTAL (cm)
P1 Lance 1						
	50A	1	10	6	346	2076
	50A	2	10	6	85	510
	60A	3	5	32	100	3200
	60A	4	5	32	25	800
	60A	5	5	3	92	276
P2 Lance 1						
	50A	1	12.5	6	346	2076
	50A	2	12.5	6	100	600
	50A	3	6.3	26	103	2678
	50A	4	6.3	26	28	728
	60A	5	5	3	92	276
P3 Lance 1						
	50A	1	16	6	346	2076
	50A	2	16	8	114	912
	50A	3	6.3	24	103	2472
	50A	4	6.3	24	28	672
	60A	5	5	3	92	276
P4 Lance 1						
	50A	1	12.5	6	346	2076
	50A	2	12.5	6	100	600
	50A	3	6.3	26	103	2678
	50A	4	6.3	26	28	728
	60A	5	5	3	92	276
P5 Lance 1						
	50A	1	10	6	346	2076
	50A	2	10	6	85	510
	60A	3	5	32	100	3200
	60A	4	5	32	25	800
	60A	5	5	3	92	276
P6 Lance 1						
	50A	1	10	6	326	1956
	50A	2	10	6	85	510
	60A	3	5	30	100	3000
	60A	4	5	30	25	750
	60A	5	5	3	92	276
P7 Lance 1						
	50A	1	10	6	326	1956
	50A	2	10	6	85	510
	60A	3	5	30	100	3000
	60A	4	5	30	25	750
	60A	5	5	3	92	276
P8 Lance 1						
	50A	1	10	6	326	1956
	50A	2	10	6	85	510
	60A	3	5	30	100	3000
	60A	4	5	30	25	750
	60A	5	5	3	92	276
P9 Lance 1						
	50A	1	16	6	346	2076
	50A	2	16	10	109	1090
	50A	3	6.3	24	103	2472
	50A	4	6.3	24	28	672
	60A	5	5	3	92	276
P10 Lance 1						
	50A	1	10	4	366	1464
	50A	2	10	4	80	320
	60A	3	5	33	80	2640
	60A	4	5	2	92	184
P11 Lance 1						
	50A	1	10	4	366	1464
	50A	2	10	4	80	320
	60A	3	5	33	80	2640
	60A	4	5	2	92	184
P12 Lance 1						
	50A	1	16	6	346	2076
	50A	2	16	10	109	1090
	50A	3	6.3	24	103	2472
	50A	4	6.3	24	28	672
	60A	5	5	3	92	276
P13 Lance 1						
	50A	1	10	8	326	2608
	50A	2	10	8	85	680
	60A	3	5	30	100	3000
	60A	4	5	60	25	1500
	60A	5	5	4	92	368

RESUMO DE AÇO			
AÇO	BIT (mm)	COMPR (m)	PESO (kg)
60A	5	325	50
50A	6.3	162	40
50A	10	194	120
50A	12.5	54	52
50A	16	93	147
Peso Total		60A =	50 kg
Peso Total		50A =	358 kg

1. DIMENSÕES EM CENTÍMETROS, ELEVAÇÕES EM METRO OU CONFORME INDICADO;
2. CONCRETO C40:
   fck>40 MPa (28 DIAS)
   CONSUMO MÍNIMO DE CIMENTO 400 kg/m³
   RELAÇÃO ÁGUA/CIMENTO < 0,45
3. AÇO CA-50;
4. COBRIMENTO EXTERNO DE 4 CM;
5. DOBRAR AS BARRAS CONFORME A NBR-6118.

* AS INFORMAÇÕES DESTE DOCUMENTO SÃO DE PROPRIEDADE DA ATLÂNTICO SUL CONSULTORIA, SENDO PROIBIDA A UTILIZAÇÃO FORA DA SUA FINALIDADE.

NOTAS

INSTRUÇÕES P/ PLOTAGEM	
COR	ESPESSURA
COR N. 8	0,05
WHITE	0,1
YELLOW	0,1
GREEN	0,2
CYAN	0,3
BLUE	0,4
RED	0,6
MAGENTA	0,8

LEGENDAS

1. EDITAL DE TOMADA DE PREÇOS Nº 001/2019 - SECRETARIA DE ESTADO DE MOBILIDADE E INFRAESTRUTURA - ESTADO DO ESPÍRITO SANTO
2. ATL-0067-320-C-DE-02121 - SALA DE ESPERA - FORMAS - CARIACICA & PRAÇA DO PAPA

DANIEL PEREIRA CHAGAS – CREA 122853-3-SC

DOCUMENTOS DE REFERÊNCIA

REV.	T.E.	DESCRIÇÃO	DATA	EXEC.	VERIF.	APROV.
2	B	REVISÃO GERAL	28/09/2020	RW	DC	AM
1	B	REVISÃO GERAL	17/07/2020	RW	DC	AM
0	A	EMISSÃO INICIAL	19/06/2020	RW	DC	AM

TIPO DE EMISSÃO: (A) PRELIMINAR (B) PARA COMENTÁRIOS (C) PARA CONHECIMENTO (D) PARA COTAÇÃO (E) PARA CONSTRUÇÃO (F) CONFORME COMPRADO (G) CONFORME COSTRUIDO (H) CANCELADO (I) APROVADO

CONTROLE DE REVISÕES

GOVERNO DO ESTADO DO ESPÍRITO SANTO

Atlântico Sul CONSULTORIA

ATLSUL.COM.BR

NOVOS TRAPICHES NA BAÍA DE VITÓRIA
PROJETO EXECUTIVO
BAÍA DE VITÓRIA/ES - PROJETO ESTRUTURAL
SALA DE ESPERA - TIPO A - ARM. PILARES

NÚMERO ATLSUL:	NÚMERO CLIENTE:	ESCALA:	REVISÃO:
ATL 0067-320-C-DE-02151	--	INDICADA	2

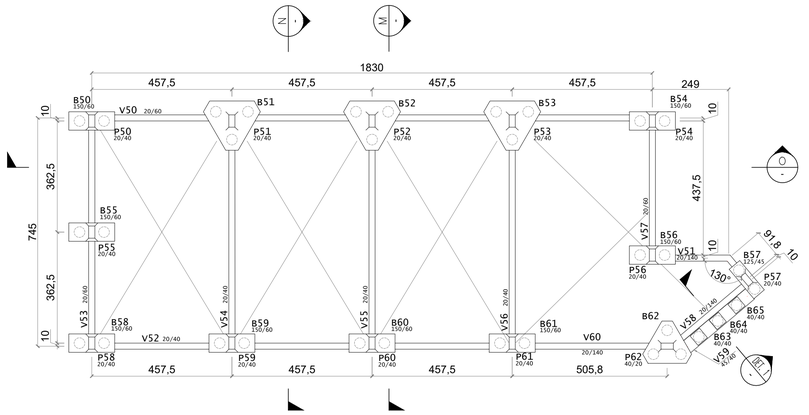

LOCAÇÃO DAS FÔRMAS – FUNDAÇÃO (SALA DE ESPERA TIPO B)
ESC.: 1:100

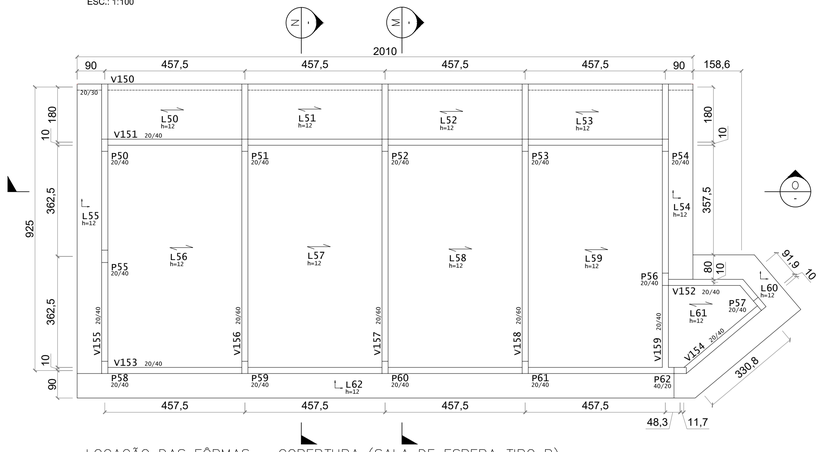

LOCAÇÃO DAS FÔRMAS – COBERTURA (SALA DE ESPERA TIPO B)
ESC.: 1:100

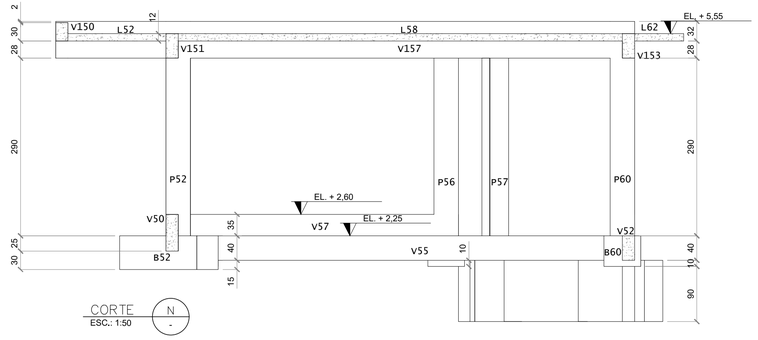

CORTE N
ESC.: 1:50

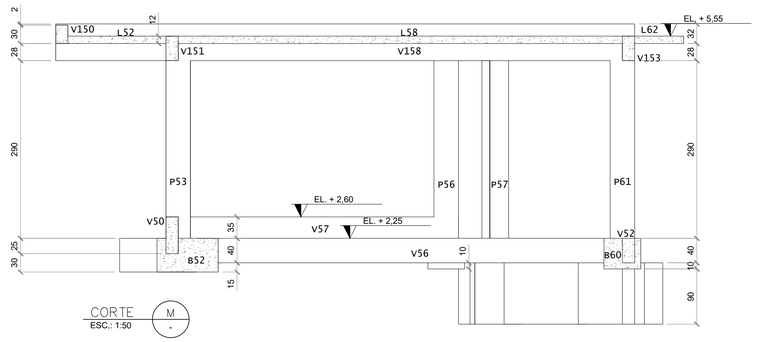

CORTE M
ESC.: 1:50

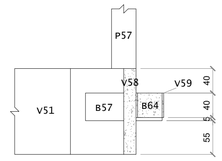

DETALHE 1
ESC.: 1:50

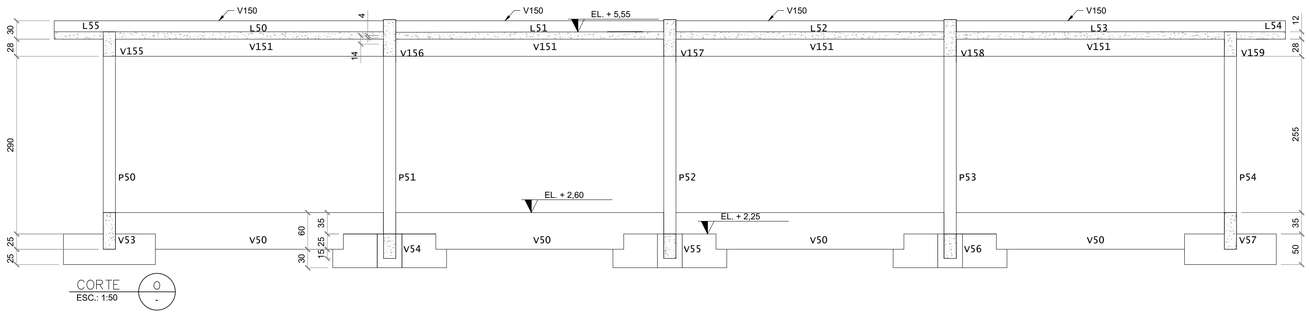

CORTE O
ESC.: 1:50

QUANTITATIVO UNIT. (SALA DE ESPERA TIPO B)

	QUANTIDADE	VOLUME DE CONCRETO (m³)	ÁREA DE FORMA (m²)	PESO (kN)
FUNDAÇÃO				
Vigas	01	7,5	86,3	180
Fundações	01	9,3	36,3	223,2
TOTAL		16,8	122,6	403,2
COBERTURA				
Pilares	01	3,5	52,4	84
Vigas	01	8,9	87,7	213,6
Lajes	01	6,8	0,0	163,2
Beiral	01	6,5	34,1	156,0
Platibanda	01	1,3	25,2	31,2
TOTAL		27,0	199,4	648,0

RESUMO QUANTITATIVO UNIT. (SALA DE ESPERA TIPO B)

	QUANTIDADE	VOLUME DE CONCRETO (m³)	ÁREA DE FORMA (m²)	PESO (kN)
FUNDAÇÃO	01	16,8	122,6	403,2
COBERTURA	01	27,0	199,4	648,0
TOTAL		43,8	322,0	1051,2

RESUMO QUANTITATIVO (SALA DE ESPERA TIPO B)

	QUANTIDADE	VOLUME DE CONCRETO (m³)	ÁREA DE FORMA (m²)	PESO (kN)
FUNDAÇÃO	02	33,6	245,2	806,4
COBERTURA	02	54,0	398,8	1296,0
TOTAL		87,6	644,0	2102,4

LAJES (SALA DE ESPERA TIPO B)

TIPO	ALTURA (cm)	PP (tf/m²)	PERM (tf/m²)	ACID (tf/m²)	TOT (tf/m²)
VIGOTA	12=8+4	0,23	0,10	0,15	0,48
ÁREA TOTAL DE LAJE PRÉ MOLDADA = 169 m²					

VOLUME DE ESCAVAÇÃO

	VOLUME (m³)
VIGAS E BLOCOS	5,80

COTAS DE TOPO

VIGAS COBERTURA

ELEMENTO	SEÇÃO (cm)	COTA DE TOPO (m) (DHN)
V150	20/30	5,73
V151	20/40	5,55
V152	20/40	5,55
V153	20/40	5,55
V154	20/40	5,55
V155	20/40	5,55
V156	20/60	5,75
V157	20/60	5,75
V158	20/60	5,75
V159	20/40	5,55

VIGAS FUNDAÇÃO

ELEMENTO	SEÇÃO (cm)	COTA DE TOPO (m) (DHN)
V50	20/60	2,60
V51	20/140	2,25
V52	20/40	2,25
V53	20/60	2,60
V54	20/40	2,25
V55	20/40	2,25
V56	20/40	2,25
V57	20/60	2,60
V58	20/140	2,25
V59	45/40	1,85

BLOCOS DE FUNDAÇÃO

ELEMENTO	SEÇÃO (cm)	COTA DE TOPO (m) (DHN)
B50	150/60	2,25
B51		2,25
B52		2,25
B53		2,25
B54	150/60	2,25
B55	150/60	2,25
B56	150/60	2,25
B57	125/45	1,85
B58	150/60	2,25
B59	150/60	2,25
B60	150/60	2,25
B61	150/60	2,25
B62		1,85
B63	40/40	1,85
B64	40/40	1,85
B65	40/40	1,85

INSTRUÇÕES PI PLOTAGEM	
COR	ESPESSURA
COR Nº 8	0,05
WHITE	0,1
YELLOW	0,1
GREEN	0,2
CYAN	0,3
BLUE	0,4
RED	0,6
MAGENTA	0,8

NOTAS

1. DIMENSÕES EM CENTÍMETROS, ELEVAÇÕES EM METRO OU CONFORME INDICADO;
2. CONCRETO C40:
   fck>40 MPa (28 DIAS)
   CONSUMO MÍNIMO DE CIMENTO 400 kg/m³
   RELAÇÃO ÁGUA/CIMENTO < 0,45
3. AÇO CA-50;
4. COBRIMENTO EXTERNO DE 4 CM, EXCETO VIGAS V51, V58 E V60;
5. DOBRAR AS BARRAS CONFORME A NBR-6118;
6. TODAS AS LAJES PRÉ-MOLDADAS SÃO PARA SOBRECARGA DE 250 kg/m² COM 8 CM DE VIGOTA + 4 CM DE CAPA;
7. AS SALAS DE ESPERA DO TIPO B REFEREM-SE AO MODELO DE SALA DE ESPERA QUE SERÁ IMPLEMENTADO NO CENTRO DE VITÓRIA E PRAINHA DE VILA VELHA.

* AS INFORMAÇÕES DESTE DOCUMENTO SÃO DE PROPRIEDADE DA ATLÂNTICO SUL CONSULTORIA, SENDO PROIBIDA A UTILIZAÇÃO FORA DA SUA FINALIDADE.

LEGENDAS

DOCUMENTOS DE REFERÊNCIA

1. EDITAL DE TOMADA DE PREÇOS Nº 001/2019 - SECRETARIA DE ESTADO DE MOBILIDADE E INFRAESTRUTURA - ESTADO DO ESPÍRITO SANTO
2. ATL 0067-320-C-DE-00302 - ARRANJO GERAL E CORTES - SALA DE ESPERA TIPO B
3. ATL-0067-320-C-DE-00301 - IMPLANTAÇÃO CENTRO DE VITÓRIA
4. ATL 0067-320-C-DE-06311 - ESTAQUEAMENTO - CENTRO DE VITÓRIA
5. ATL 0067-320-C-DE-00401 - IMPLANTAÇÃO PRAINHA VILA VELHA
6. ATL 0067-320-C-DE-06411 - ESTAQUEAMENTO - PRAINHA VILA VELHA
7. ATL-0067-320-C-DE-02331/02332 - SALA DE ESPERA TIPO B - ARMADURAS FUNDAÇÃO
8. ATL-0067-320-C-DE-02341/02342/02343 - SALA DE ESPERA TIPO B - ARMADURAS VIGAS
9. ATL-0067-320-C-DE-02351 - SALA DE ESPERA TIPO B - ARMADURAS PILARES

DANIEL PEREIRA CHAGAS – CREA 122853-3-SC

CONTROLE DE REVISÕES

REV.	T.E.	DESCRIÇÃO	DATA	EXEC.	VERIF.	APROV.
3	B	REVISÃO GERAL	06/11/2020	CLR	DC	AM
2	B	REVISÃO GERAL	28/09/2020	RW	DC	AM
1	A	REVISÃO GERAL	17/07/2020	RW	DC	AM
0	A	EMISSÃO INICIAL	19/06/2020	RW	DC	AM

TIPO DE EMISSÃO: (A) PRELIMINAR; (B) PARA COMENTÁRIOS; (C) PARA CONHECIMENTO; (D) PARA COTAÇÃO; (E) PARA CONSTRUÇÃO; (F) CONFORME COMPRADO; (G) CONFORME COSTRUIDO; (H) CANCELADO; (I) APROVADO

GOVERNO DO ESTADO DO ESPÍRITO SANTO

Atlântico Sul CONSULTORIA

ATLSUL.COM.BR

NOVOS TRAPICHES NA BAÍA DE VITÓRIA
PROJETO EXECUTIVO
BAÍA DE VITÓRIA/ES - PROJETO ESTRUTURAL
SALAS DE ESPERA TIPO B - FORMAS

NÚMERO ATLSUL:	NÚMERO CLIENTE:	ESCALA:	REVISÃO:
ATL 0067-320-C-DE-02321	--	INDICADA	3

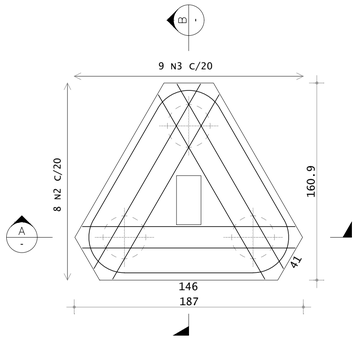

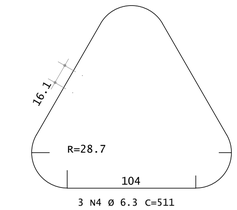

ARMADURA – B51
ESC.: 1:25

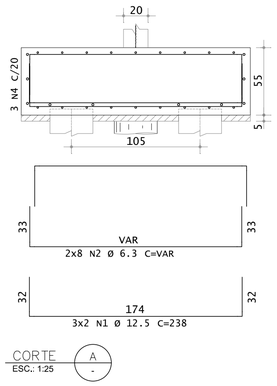

CORTE A
ESC.: 1:25

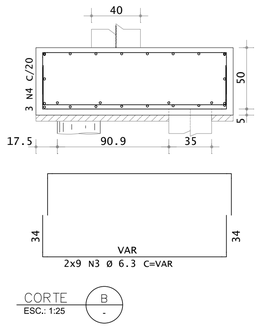

CORTE B
ESC.: 1:25

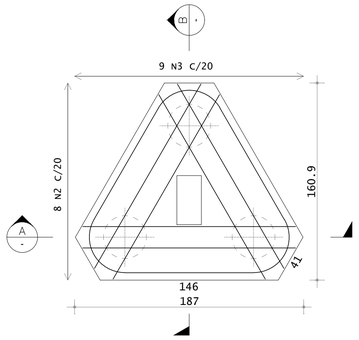

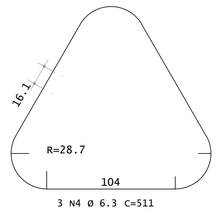

ARMADURA – B52
ESC.: 1:25

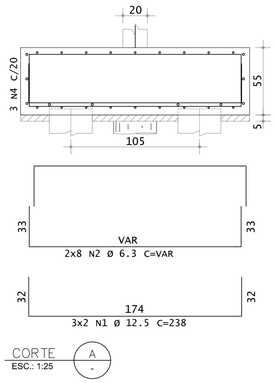

CORTE A
ESC.: 1:25

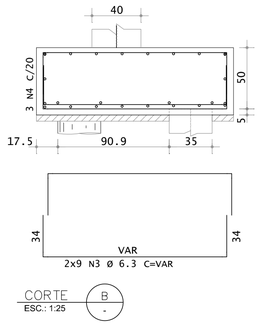

CORTE B
ESC.: 1:25

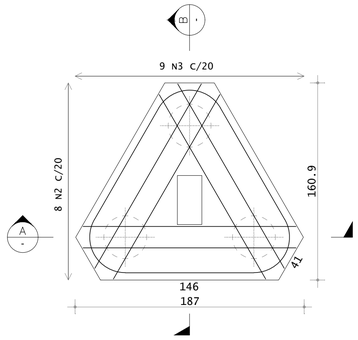

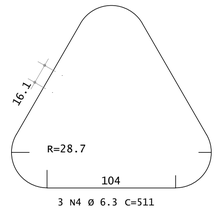

ARMADURA – B53
ESC.: 1:25

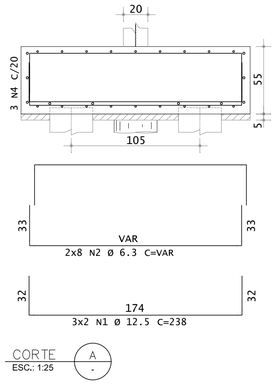

CORTE A
ESC.: 1:25

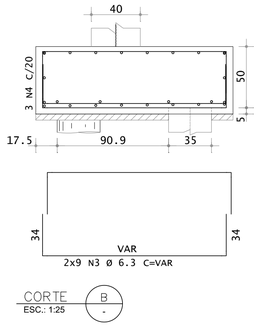

CORTE B
ESC.: 1:25

AÇO		POS	BIT (mm)	QUANT	COMPRIMENTO UNIT (cm)	COMPRIMENTO TOTAL (cm)
B50						
	50A	1	10	4	192	768
	50A	2	6.3	8	187	1496
	60A	3	5	3	399	1197
	50A	4	6.3	3	155	465
B51						
	50A	1	12.5	6	238	1428
	50A	2	6.3	16	--VAR-	3600
	50A	3	6.3	18	--VAR-	3582
	50A	4	6.3	3	511	1533
B52						
	50A	1	12.5	6	238	1428
	50A	2	6.3	16	--VAR-	3600
	50A	3	6.3	18	--VAR-	3582
	50A	4	6.3	3	511	1533
B53						
	50A	1	12.5	6	238	1428
	50A	2	6.3	16	--VAR-	3600
	50A	3	6.3	18	--VAR-	3582
	50A	4	6.3	3	511	1533
B54						
	50A	1	10	4	192	768
	50A	2	6.3	8	187	1496
	60A	3	5	3	399	1197
	50A	4	6.3	3	155	465
B55						
	50A	1	10	3	192	576
	50A	2	6.3	8	187	1496
	60A	3	5	3	399	1197
	50A	4	6.3	3	155	465

RESUMO DE AÇO			
AÇO	BIT (mm)	COMPR (m)	PESO (kg)
60A	5	36	6
50A	6.3	320	78
50A	10	21	13
50A	12.5	43	41
Peso Total	60A =		6 kg
Peso Total	50A =		133 kg

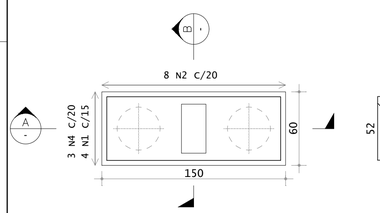

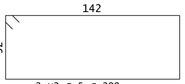

ARMADURA – B50
ESC.: 1:25

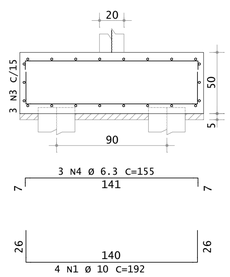

CORTE A
ESC.: 1:25

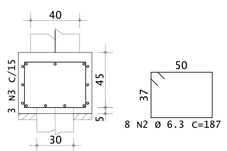

CORTE B
ESC.: 1:25

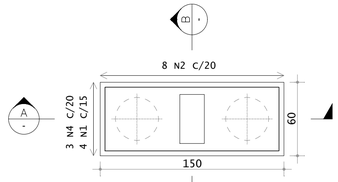

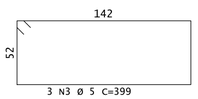

ARMADURA – B54
ESC.: 1:25

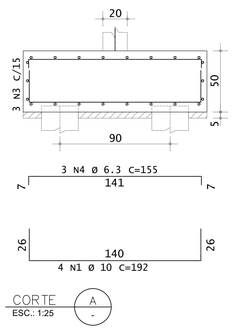

CORTE A
ESC.: 1:25

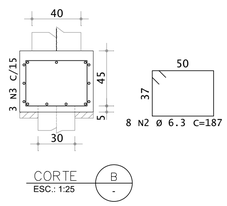

CORTE B
ESC.: 1:25

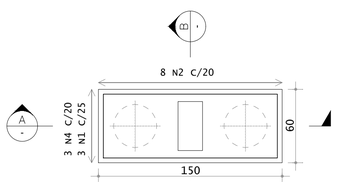

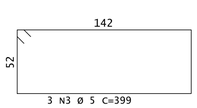

ARMADURA – B55
ESC.: 1:25

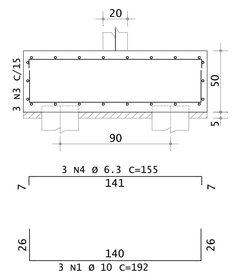

CORTE A
ESC.: 1:25

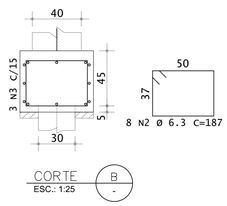

CORTE B
ESC.: 1:25

1. DIMENSÕES EM CENTÍMETROS, ELEVAÇÕES EM METRO OU CONFORME INDICADO;
2. CONCRETO C40:
   fck>40 MPa (28 DIAS)
   CONSUMO MÍNIMO DE CIMENTO 400 kg/m³
   RELAÇÃO ÁGUA/CIMENTO < 0,45
3. AÇO CA-50;
4. COBRIMENTO EXTERNO DE 4 CM;
5. DOBRAR AS BARRAS CONFORME A NBR-6118;
6. AS SALAS DE ESPERA DO TIPO B REFEREM-SE AO MODELO DE SALA DE ESPERA QUE SERÁ IMPLEMENTADO NO CENTRO DE VITÓRIA E PRAINHA DE VILA VELHA.

* AS INFORMAÇÕES DESTE DOCUMENTO SÃO DE PROPRIEDADE DA ATLÂNTICO SUL CONSULTORIA, SENDO PROIBIDA A UTILIZAÇÃO FORA DA SUA FINALIDADE.

NOTAS

LEGENDAS

1. EDITAL DE TOMADA DE PREÇOS Nº 001/2019 - SECRETARIA DE ESTADO DE MOBILIDADE E INFRAESTRUTURA - ESTADO DO ESPÍRITO SANTO
2. ATL-0067-320-C-DE-06311 - ESTAQUEAMENTO - CENTRO DE VITÓRIA
3. ATL-0067-320-C-DE-06411 - ESTAQUEAMENTO - PRAINHA VILA VELHA
4. ATL-0067-320-C-DE-02321 - SALA DE ESPERA TIPO B - FORMAS

DANIEL PEREIRA CHAGAS – CREA 122853-3-SC

DOCUMENTOS DE REFERÊNCIA

REV.	T.E.	DESCRIÇÃO	DATA	EXEC.	VERIF.	APROV.
2	B	REVISÃO GERAL	28/09/2020	RW	DC	AM
1	A	REVISÃO DOS DOCUMENTOS DE REFERÊNCIA E NÚMERO	17/07/2020	RW	DC	AM
0	A	EMISSÃO INICIAL	19/06/2020	RW	DC	AM

TIPO DE EMISSÃO: (B) PARA COMENTÁRIOS (D) PARA COTAÇÃO (F) CONFORME COMPRADO (H) CANCELADO (A) PRELIMINAR (C) PARA CONHECIMENTO (E) PARA CONSTRUÇÃO (G) CONFORME COSTRUIDO (I) APROVADO

CONTROLE DE REVISÕES

GOVERNO DO ESTADO DO ESPÍRITO SANTO

Atlântico Sul CONSULTORIA
ATLSUL.COM.BR

NOVOS TRAPICHES NA BAÍA DE VITÓRIA
PROJETO EXECUTIVO
BAÍA DE VITÓRIA/ES - PROJETO ESTRUTURAL
SALA DE ESPERA TIPO B - ARM. FUNDAÇÃO 1/2

NÚMERO ATLSUL:	NÚMERO CLIENTE:	ESCALA:	REVISÃO:
ATL 0067-320-C-DE-02331	--	INDICADA	2

INSTRUÇÕES P/ PLOTAGEM	
COR	ESPESSURA
COR N.9	0,05
WHITE	0,1
YELLOW	0,1
GREEN	0,2
CYAN	0,3
BLUE	0,4
RED	0,6
MAGENTA	0,8

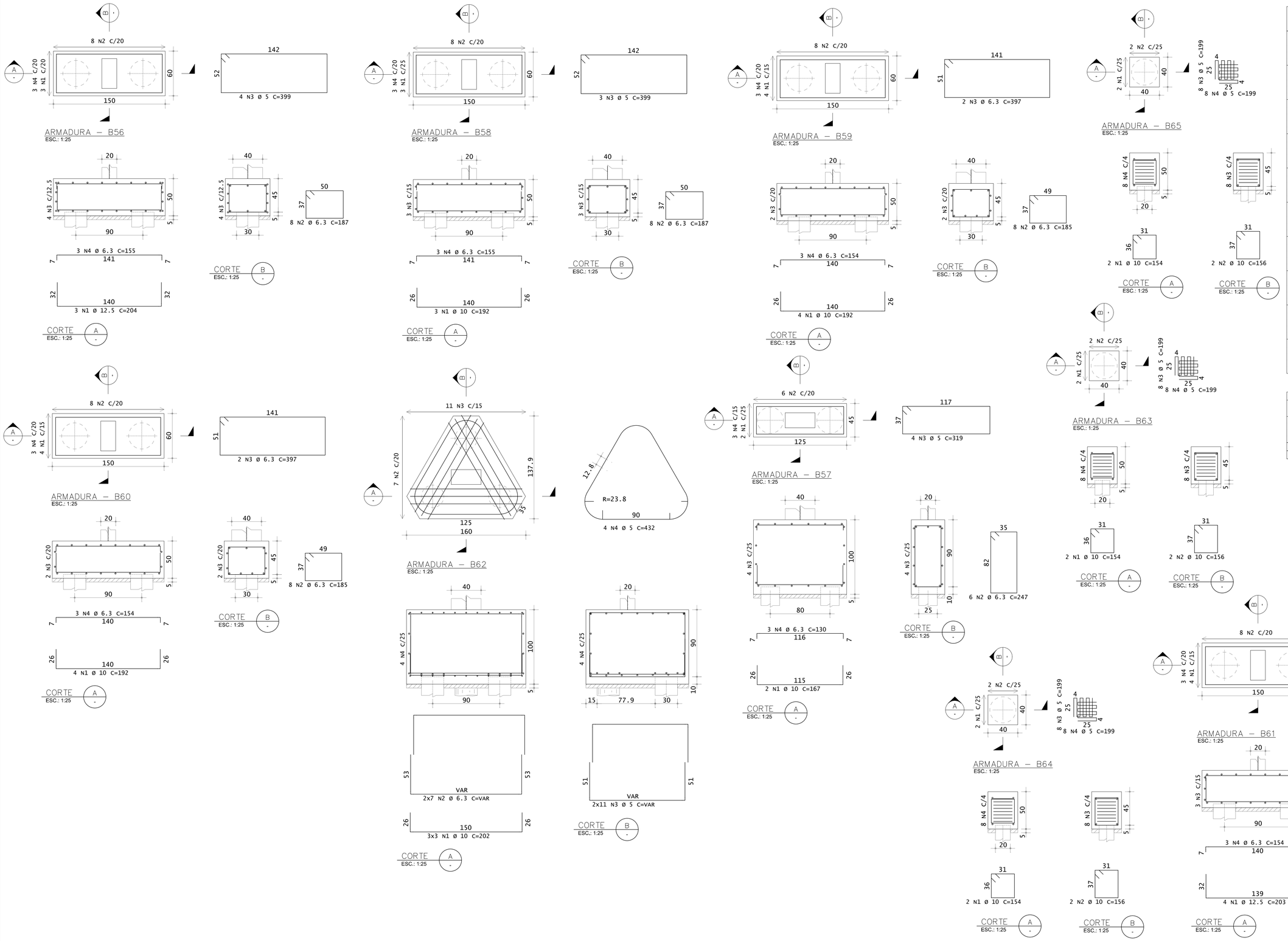

AÇO		POS	BIT (mm)	QUANT	COMPRIMENTO UNIT (cm)	COMPRIMENTO TOTAL (cm)
B56						
	50A	1	12.5	3	204	612
	50A	2	6.3	8	187	1496
	60A	3	5	4	399	1596
	50A	4	6.3	3	155	465
B57						
	50A	1	10	2	167	334
	50A	2	6.3	6	247	1482
	60A	3	5	4	319	1276
	50A	4	6.3	3	130	390
B58						
	50A	1	10	3	192	576
	50A	2	6.3	8	187	1496
	60A	3	5	3	399	1197
	50A	4	6.3	3	155	465
B59						
	50A	1	10	4	192	768
	50A	2	6.3	8	185	1480
	50A	3	6.3	2	397	794
	50A	4	6.3	3	154	462
B60						
	50A	1	10	4	192	768
	50A	2	6.3	8	185	1480
	50A	3	6.3	2	397	794
	50A	4	6.3	3	154	462
B61						
	50A	1	12.5	4	203	812
	50A	2	6.3	8	185	1480
	50A	3	6.3	3	397	1191
	50A	4	6.3	3	154	462
B62						
	50A	1	10	9	202	1818
	50A	2	6.3	14	--VAR-	3430
	60A	3	5	22	--VAR-	4664
	60A	4	5	4	432	1728
B63						
	50A	1	10	2	154	308
	50A	2	10	2	156	312
	60A	3	5	8	199	1592
	60A	4	5	8	199	1592
B64						
	50A	1	10	2	154	308
	50A	2	10	2	156	312
	60A	3	5	8	199	1592
	60A	4	5	8	199	1592
B65						
	50A	1	10	2	154	308
	50A	2	10	2	156	312
	60A	3	5	8	199	1592
	60A	4	5	8	199	1592

RESUMO DE AÇO			
AÇO	BIT (mm)	COMPR (m)	PESO (kg)
60A	5	200	31
50A	6.3	178	44
50A	10	61	38
50A	12.5	14	14
Peso Total	60A =		31 kg
Peso Total	50A =		95 kg

INSTRUÇÕES PI PLOTAGEM	
COR	ESPESSURA
COR N. E	0,05
WHITE	0,1
YELLOW	0,1
GREEN	0,2
CYAN	0,3
BLUE	0,4
RED	0,8
MAGENTA	0,8

NOTAS

1. DIMENSÕES EM CENTÍMETROS, ELEVAÇÕES EM METRO OU CONFORME INDICADO;
2. CONCRETO C40:
   fck>40 MPa (28 DIAS)
   CONSUMO MÍNIMO DE CIMENTO 400 kg/m³
   RELAÇÃO ÁGUA/CIMENTO < 0,45
3. AÇO CA-50;
4. COBRIMENTO EXTERNO DE 4 CM;
5. DOBRAR AS BARRAS CONFORME A NBR-6118;
6. AS SALAS DE ESPERA DO TIPO B REFEREM-SE AO MODELO DE SALA DE ESPERA QUE SERÁ IMPLEMENTADO NO CENTRO DE VITÓRIA E PRAINHA DE VILA VELHA.

* AS INFORMAÇÕES DESTE DOCUMENTO SÃO DE PROPRIEDADE DA ATLÂNTICO SUL CONSULTORIA, SENDO PROIBIDA A UTILIZAÇÃO FORA DA SUA FINALIDADE.

LEGENDAS

DOCUMENTOS DE REFERÊNCIA

1. EDITAL DE TOMADA DE PREÇOS Nº 001/2019 - SECRETARIA DE ESTADO DE MOBILIDADE E INFRAESTRUTURA - ESTADO DO ESPÍRITO SANTO
2. ATL-0067-320-C-DE-06311 - ESTAQUEAMENTO - CENTRO DE VITÓRIA
3. ATL-0067-320-C-DE-06411 - ESTAQUEAMENTO - PRAINHA VILA VELHA
4. ATL-0067-320-C-DE-02321 - SALA DE ESPERA TIPO B - FORMAS

DANIEL PEREIRA CHAGAS – CREA 122853-3-SC

CONTROLE DE REVISÕES

REV.	T.E.	DESCRIÇÃO	DATA	EXEC.	VERIF.	APROV.
2	B	REVISÃO GERAL	28/09/2020	RW	DC	AM
1	A	REVISÃO DOS DOCUMENTOS DE REFERÊNCIA E NÚMERO	17/07/2020	RW	DC	AM
0	A	EMISSÃO INICIAL	19/06/2020	RW	DC	AM

TIPO DE EMISSÃO: (B) PARA COMENTÁRIOS (A) PRELIMINAR (D) PARA COTAÇÃO (C) PARA CONHECIMENTO (F) CONFORME COMPRADO (E) PARA CONSTRUÇÃO (H) CANCELADO (G) CONFORME CONSTRUIDO (I) APROVADO

GOVERNO DO ESTADO DO ESPÍRITO SANTO

Atlântico Sul CONSULTORIA

ATLSUL.COM.BR

NOVOS TRAPICHES NA BAÍA DE VITÓRIA
PROJETO EXECUTIVO
BAÍA DE VITÓRIA/ES - PROJETO ESTRUTURAL
SALA DE ESPERA TIPO B - ARM. FUNDAÇÃO 2/2

NÚMERO ATLSUL:	NÚMERO CLIENTE:	ESCALA:	REVISÃO:
ATL 0067-320-C-DE-02332	--	INDICADA	2

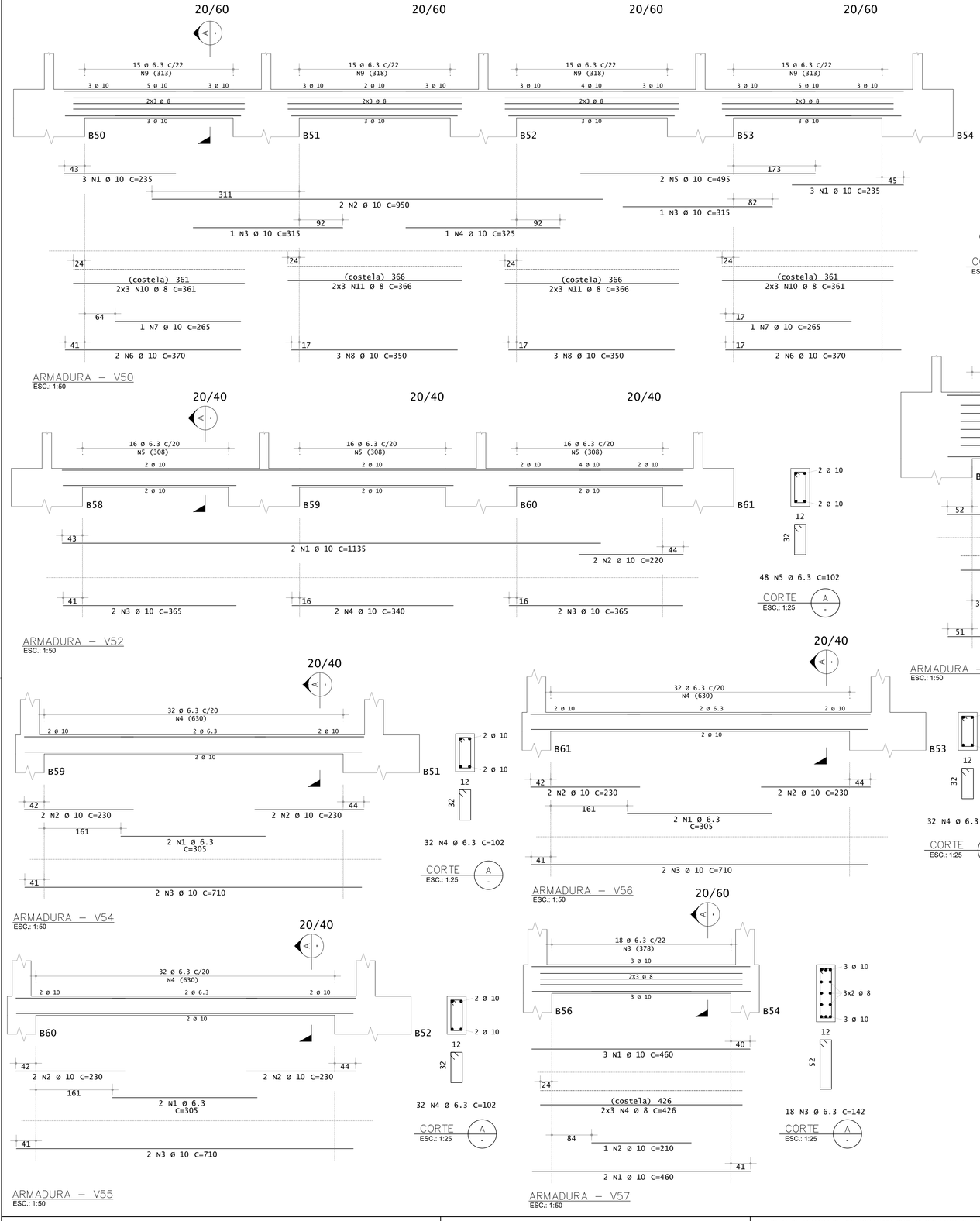

AÇO		POS	BIT (mm)	QUANT	COMPRIMENTO UNIT (cm)	COMPRIMENTO TOTAL (cm)
V50						
	50A	1	10	6	235	1410
	50A	2	10	2	950	1900
	50A	3	10	2	315	630
	50A	4	10	1	325	325
	50A	5	10	2	495	990
	50A	6	10	4	370	1480
	50A	7	10	2	265	530
	50A	8	10	6	350	2100
	50A	9	6.3	60	142	8520
	50A	10	8	12	361	4332
	50A	11	8	12	366	4392
V51						
	50A	1	12.5	4	310	1240
	50A	2	12.5	4	305	1220
	50A	3	6.3	10	302	3020
	50A	4	8	12	251	3012
V52						
	50A	1	10	2	1135	2270
	50A	2	10	2	220	440
	50A	3	10	4	365	1460
	50A	4	10	2	340	680
	50A	5	6.3	48	102	4896
V53						
	50A	1	10	3	750	2250
	50A	2	10	4	360	1440
	50A	3	10	2	260	520
	50A	4	6.3	28	142	3976
	50A	5	8	12	351	4212
V54						
	50A	1	6.3	2	305	610
	50A	2	10	4	230	920
	50A	3	10	2	710	1420
	50A	4	6.3	32	102	3264
V55						
	50A	1	6.3	2	305	610
	50A	2	10	4	230	920
	50A	3	10	2	710	1420
	50A	4	6.3	32	102	3264
V56						
	50A	1	6.3	2	305	610
	50A	2	10	4	230	920
	50A	3	10	2	710	1420
	50A	4	6.3	32	102	3264
V57						
	50A	1	10	5	460	2300
	50A	2	10	1	210	210
	50A	3	6.3	18	142	2556
	50A	4	8	6	426	2556
V58						
	50A	1	12.5	7	375	2625
	50A	2	12.5	1	370	370
	50A	3	6.3	12	302	3624
	50A	4	8	12	309	3708
V59						
	50A	1	10	4	365	1460
	50A	2	10	4	165	660
	50A	3	10	4	70	280
	50A	4	10	4	95	380
	50A	5	6.3	20	127	2540
V60						
	50A	1	12.5	6	470	2820
	50A	2	12.5	2	385	770
	50A	3	6.3	17	302	5134
	50A	4	8	12	414	4968

RESUMO DE AÇO			
AÇO	BIT (mm)	COMPR (m)	PESO (kg)
50A	6.3	460	113
50A	8	272	108
50A	10	307	190
50A	12.5	91	89
Peso Total	50A =		500 kg

1. DIMENSÕES EM CENTÍMETROS, ELEVAÇÕES EM METRO OU CONFORME INDICADO;
2. CONCRETO C40:
   fck>40 MPa (28 DIAS)
   CONSUMO MÍNIMO DE CIMENTO 400 kg/m³
   RELAÇÃO ÁGUA/CIMENTO < 0,45
3. AÇO CA-50;
4. COBRIMENTO EXTERNO DE 4 CM, EXCETO VIGAS V51, V58 E V60;
5. DOBRAR AS BARRAS CONFORME A NBR-6118;
6. AS SALAS DE ESPERA DO TIPO B REFEREM-SE AO MODELO DE SALA DE ESPERA QUE SERÁ IMPLEMENTADO NO CENTRO DE VITÓRIA E PRAINHA DE VILA VELHA.

INSTRUÇÕES P/ PLOTAGEM	
COR	ESPESSURA
COR N. 8	0,35
WHITE	0,1
YELLOW	0,1
GREEN	0,2
CYAN	0,3
BLUE	0,4
RED	0,8
MAGENTA	0,8

* AS INFORMAÇÕES DESTE DOCUMENTO SÃO DE PROPRIEDADE DA ATLÂNTICO SUL CONSULTORIA, SENDO PROIBIDA A UTILIZAÇÃO FORA DA SUA FINALIDADE.

NOTAS

LEGENDAS

1. EDITAL DE TOMADA DE PREÇOS Nº 001/2019 - SECRETARIA DE ESTADO DE MOBILIDADE E INFRAESTRUTURA - ESTADO DO ESPÍRITO SANTO
2. ATL-0067-320-C-DE-02321 - SALA DE ESPERA TIPO B - FORMAS

DANIEL PEREIRA CHAGAS – CREA 122853-3-SC

DOCUMENTOS DE REFERÊNCIA

REV.	T.E.	DESCRIÇÃO	DATA	EXEC.	VERIF.	APROV.
3	B	REVISÃO INDICAÇÃO DE BLOCOS NA V59	06/11/2020	BES	DC	AM
2	B	REVISÃO GERAL	28/09/2020	RW	DC	AM
1	A	REVISÃO DOS DOCUMENTOS DE REFERÊNCIA E NÚMERO	17/07/2020	RW	DC	AM
0	A	EMISSÃO INICIAL	19/06/2020	RW	DC	AM

TIPO DE EMISSÃO: (A) PRELIMINAR (B) PARA COMENTÁRIOS (C) PARA CONHECIMENTO (D) PARA COTAÇÃO (E) PARA CONSTRUÇÃO (F) CONFORME COMPRADO (G) CONFORME COSTRUIDO (H) CANCELADO (I) APROVADO

CONTROLE DE REVISÕES

GOVERNO DO ESTADO DO ESPÍRITO SANTO

Atlântico Sul CONSULTORIA

ATLSUL-COM.BR

NOVOS TRAPICHES NA BAÍA DE VITÓRIA
PROJETO EXECUTIVO
BAÍA DE VITÓRIA/ES - PROJETO ESTRUTURAL
SALA DE ESPERA TIPO B - ARM. VIGAS 1/3

NÚMERO ATLSUL:	NÚMERO CLIENTE:	ESCALA:	REVISÃO:
ATL 0067-320-C-DE-02341	--	INDICADA	3

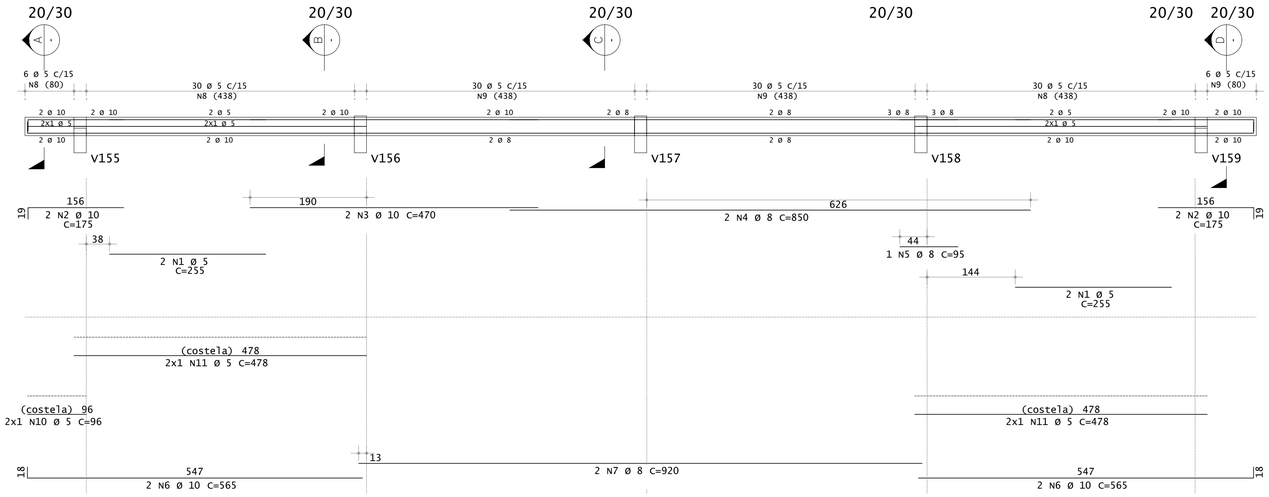

ARMADURA – V150
ESC.: 1:50

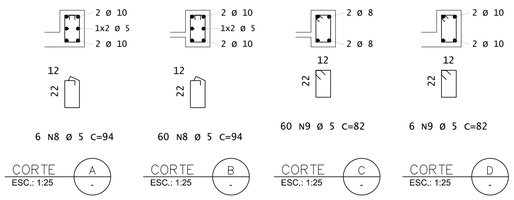

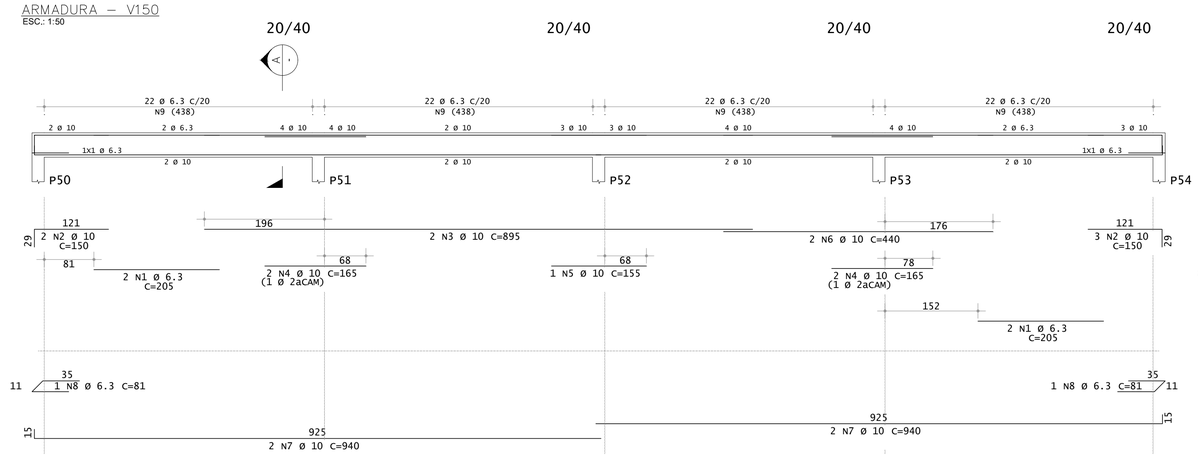

ARMADURA – V151
ESC.: 1:50

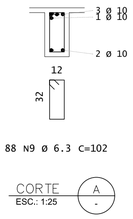

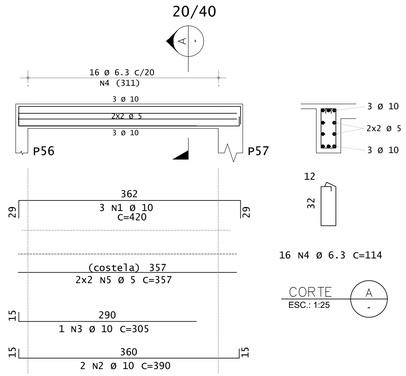

ARMADURA – V152
ESC.: 1:50

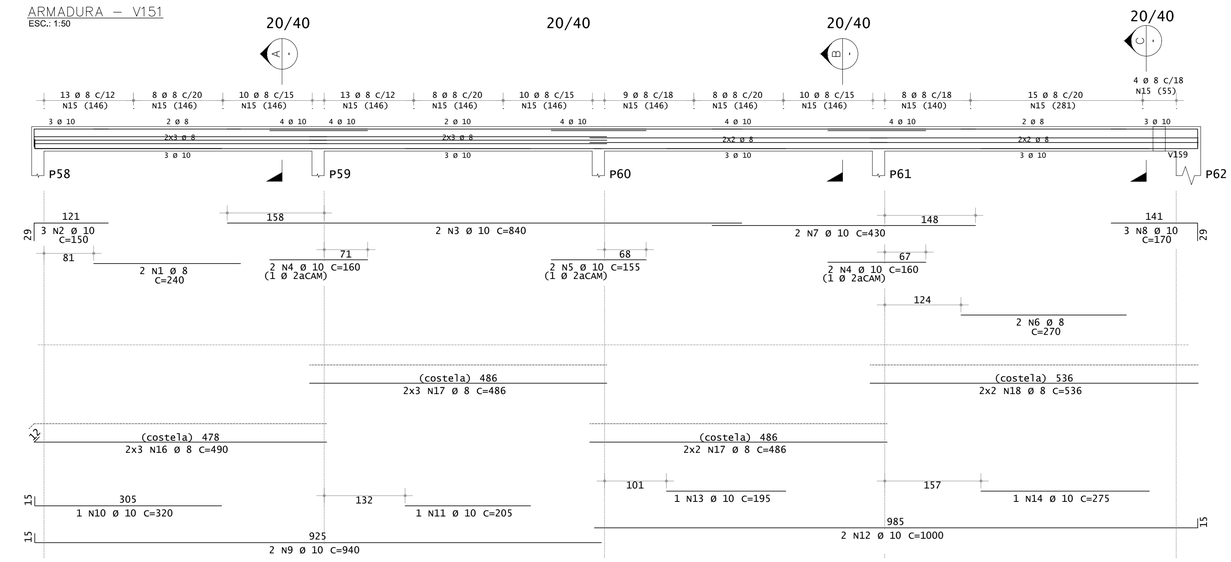

ARMADURA – V153
ESC.: 1:50

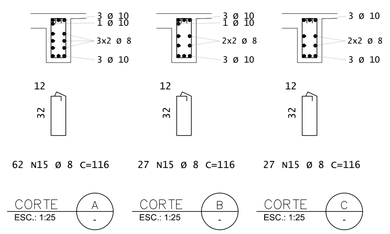

AÇO		POS	BIT (mm)	QUANT	COMPRIMENTO UNIT (cm)	COMPRIMENTO TOTAL (cm)
V150						
	60A	1	5	4	255	1020
	50A	2	10	4	175	700
	50A	3	10	2	470	940
	50A	4	8	2	850	1700
	50A	5	8	1	95	95
	50A	6	10	4	565	2260
	50A	7	8	2	920	1840
	60A	8	5	66	94	6204
	60A	9	5	66	82	5412
	60A	10	5	2	96	192
	60A	11	5	4	478	1912
V151						
	50A	1	6.3	4	205	820
	50A	2	10	5	150	750
	50A	3	10	2	895	1790
	50A	4	10	4	165	660
	50A	5	10	1	155	155
	50A	6	10	2	440	880
	50A	7	10	4	940	3760
	50A	8	6.3	2	81	162
	50A	9	6.3	88	102	8976
V152						
	50A	1	10	3	420	1260
	50A	2	10	2	390	780
	50A	3	10	1	305	305
	50A	4	6.3	16	114	1824
	60A	5	5	4	357	1428
V153						
	50A	1	8	2	240	480
	50A	2	10	3	150	450
	50A	3	10	2	840	1680
	50A	4	10	4	160	640
	50A	5	10	2	155	310
	50A	6	8	2	270	540
	50A	7	10	2	430	860
	50A	8	10	3	170	510
	50A	9	10	2	940	1880
	50A	10	10	1	320	320
	50A	11	10	1	205	205
	50A	12	10	2	1000	2000
	50A	13	10	1	195	195
	50A	14	10	1	275	275
	50A	15	8	116	116	13456
	50A	16	8	6	490	2940
	50A	17	8	10	486	4860
	50A	18	8	4	536	2144

RESUMO DE AÇO			
AÇO	BIT (mm)	COMPR (m)	PESO (kg)
60A	5	162	25
50A	6.3	118	29
50A	8	281	111
50A	10	236	145
Peso Total	60A =		25 kg
Peso Total	50A =		285 kg

1. DIMENSÕES EM CENTÍMETROS, ELEVAÇÕES EM METRO OU CONFORME INDICADO;
2. CONCRETO C40:
   fck>40 MPa (28 DIAS)
   CONSUMO MÍNIMO DE CIMENTO 400 kg/m³
   RELAÇÃO ÁGUA/CIMENTO < 0,45
3. AÇO CA-50;
4. COBRIMENTO EXTERNO DE 4 CM;
5. DOBRAR AS BARRAS CONFORME A NBR-6118;
6. AS SALAS DE ESPERA DO TIPO B REFEREM-SE AO MODELO DE SALA DE ESPERA QUE SERÁ IMPLEMENTADO NO CENTRO DE VITÓRIA E PRAINHA DE VILA VELHA.

* AS INFORMAÇÕES DESTE DOCUMENTO SÃO DE PROPRIEDADE DA ATLÂNTICO SUL CONSULTORIA, SENDO PROIBIDA A UTILIZAÇÃO FORA DA SUA FINALIDADE.

NOTAS

LEGENDAS

1. EDITAL DE TOMADA DE PREÇOS Nº 001/2019 - SECRETARIA DE ESTADO DE MOBILIDADE E INFRAESTRUTURA - ESTADO DO ESPÍRITO SANTO
2. ATL-0067-320-C-DE-02321 - SALA DE ESPERA TIPO B - FORMAS

DANIEL PEREIRA CHAGAS – CREA 122853-3-SC

DOCUMENTOS DE REFERÊNCIA

REV.	T.E.	DESCRIÇÃO	DATA	EXEC.	VERIF.	APROV.
2	B	REVISÃO GERAL	28/09/2020	RW	DC	AM
1	A	REVISÃO DOS DOCUMENTOS DE REFERÊNCIA E NÚMERO	17/07/2020	RW	DC	AM
0	A	EMISSÃO INICIAL	19/06/2020	RW	DC	AM

TIPO DE EMISSÃO: (A) PRELIMINAR (B) PARA COMENTÁRIOS (C) PARA CONHECIMENTO (D) PARA COTAÇÃO (E) PARA CONSTRUÇÃO (F) CONFORME COMPRADO (G) CONFORME COSTRUIDO (H) CANCELADO (I) APROVADO

CONTROLE DE REVISÕES

GOVERNO DO ESTADO DO ESPÍRITO SANTO

Atlântico Sul CONSULTORIA

ATLSUL.COM.BR

NOVOS TRAPICHES NA BAÍA DE VITÓRIA
PROJETO EXECUTIVO
BAÍA DE VITÓRIA/ES - PROJETO ESTRUTURAL
SALA DE ESPERA TIPO B - ARM. VIGAS 2/3

NÚMERO ATLSUL:	NÚMERO CLIENTE:	ESCALA:	REVISÃO:
ATL 0067-320-C-DE-02342	--	INDICADA	2

INSTRUÇÕES P/ PLOTAGEM	
COR	ESPESSURA
COR N. 8	0,05
WHITE	0,1
YELLOW	0,1
GREEN	0,2
CYAN	0,3
BLUE	0,4
RED	0,6
MAGENTA	0,8

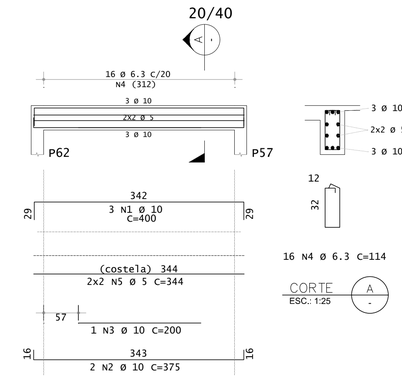

ARMADURA – V154
ESC.: 1:50

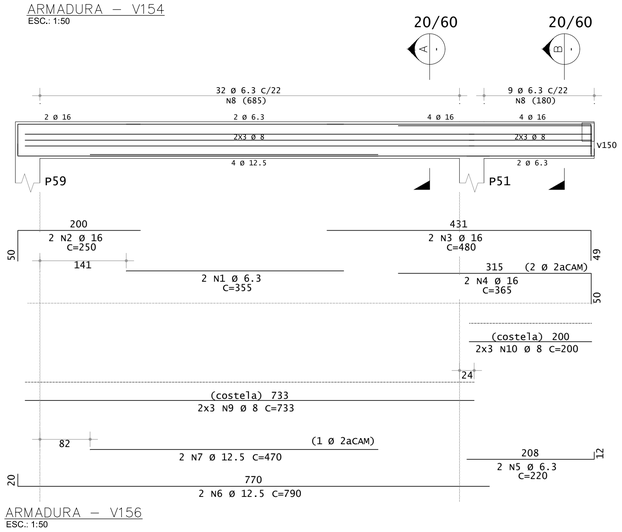

ARMADURA – V156
ESC.: 1:50

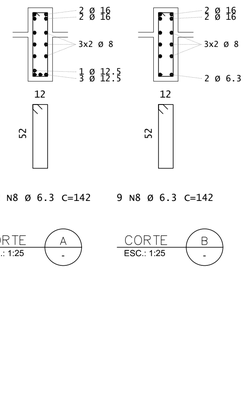

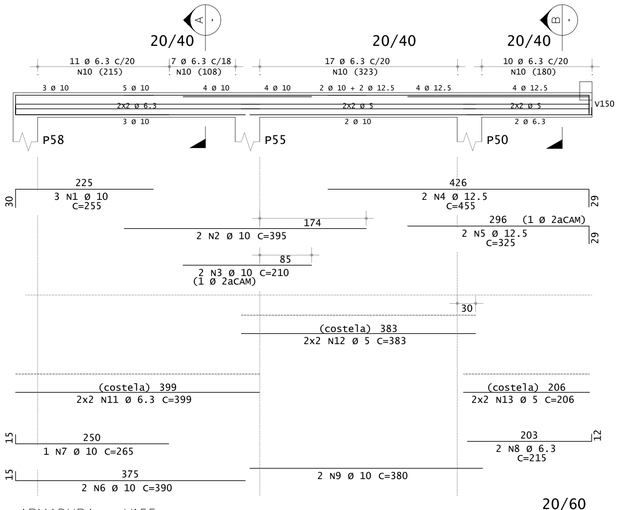

ARMADURA – V155
ESC.: 1:50

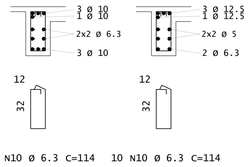

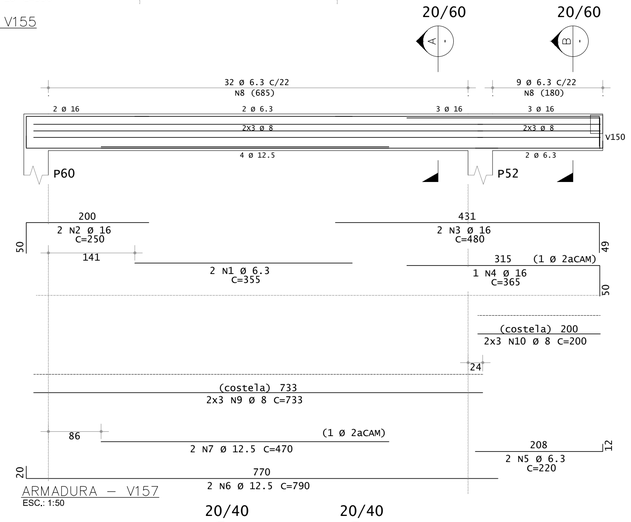

ARMADURA – V157
ESC.: 1:50

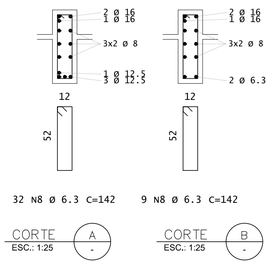

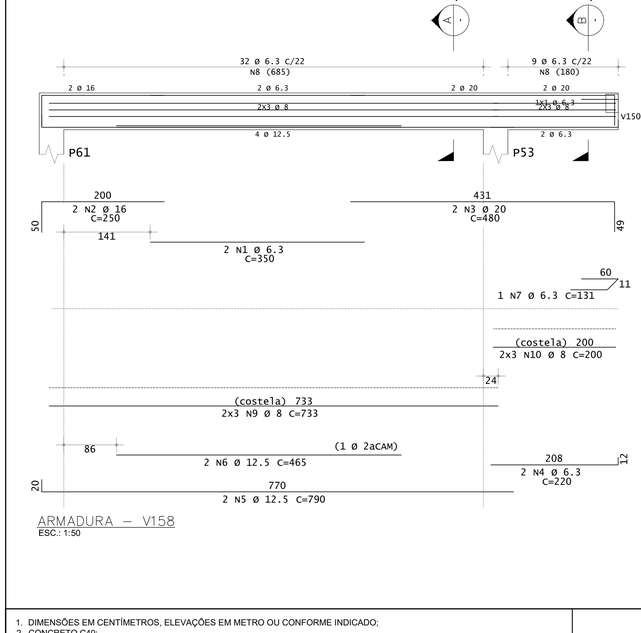

ARMADURA – V158
ESC.: 1:50

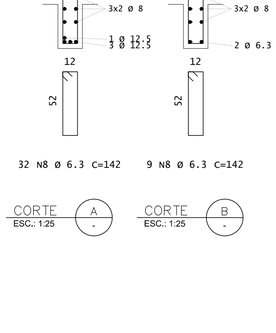

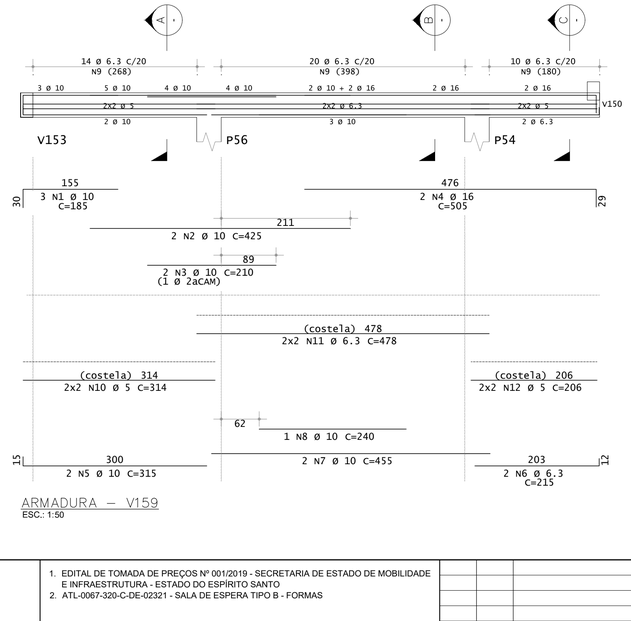

ARMADURA – V159
ESC.: 1:50

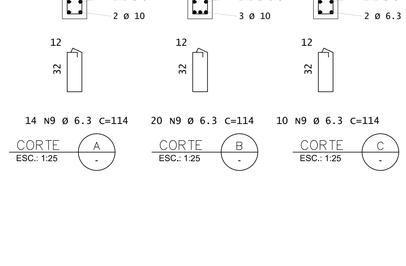

AÇO		POS	BIT (mm)	QUANT	COMPRIMENTO UNIT (cm)	COMPRIMENTO TOTAL (cm)
V154						
	50A	1	10	3	400	1200
	50A	2	10	2	375	750
	50A	3	10	1	200	200
	50A	4	6.3	16	114	1824
	60A	5	5	4	344	1376
V155						
	50A	1	10	3	255	765
	50A	2	10	2	395	790
	50A	3	10	2	210	420
	50A	4	12.5	2	455	910
	50A	5	12.5	2	325	650
	50A	6	10	2	390	780
	50A	7	10	1	265	265
	50A	8	6.3	2	215	430
	50A	9	10	2	380	760
	50A	10	6.3	45	114	5130
	50A	11	6.3	4	399	1596
	60A	12	5	4	383	1532
	60A	13	5	4	206	824
V156						
	50A	1	6.3	2	355	710
	50A	2	16	2	250	500
	50A	3	16	2	480	960
	50A	4	16	2	365	730
	50A	5	6.3	2	220	440
	50A	6	12.5	2	790	1580
	50A	7	12.5	2	470	940
	50A	8	6.3	41	142	5822
	50A	9	8	6	733	4398
	50A	10	8	6	200	1200
V157						
	50A	1	6.3	2	355	710
	50A	2	16	2	250	500
	50A	3	16	2	480	960
	50A	4	16	1	365	365
	50A	5	6.3	2	220	440
	50A	6	12.5	2	790	1580
	50A	7	12.5	2	470	940
	50A	8	6.3	41	142	5822
	50A	9	8	6	733	4398
	50A	10	8	6	200	1200
V158						
	50A	1	6.3	2	350	700
	50A	2	16	2	250	500
	50A	3	20	2	480	960
	50A	4	6.3	2	220	440
	50A	5	12.5	2	790	1580
	50A	6	12.5	2	465	930
	50A	7	6.3	1	131	131
	50A	8	6.3	41	142	5822
	50A	9	8	6	733	4398
	50A	10	8	6	200	1200
V159						
	50A	1	10	3	185	555
	50A	2	10	2	425	850
	50A	3	10	2	210	420
	50A	4	16	2	505	1010
	50A	5	10	2	315	630
	50A	6	6.3	2	215	430
	50A	7	10	2	455	910
	50A	8	10	1	240	240
	50A	9	6.3	44	114	5016
	60A	10	5	4	314	1256
	50A	11	6.3	4	478	1912
	60A	12	5	4	206	824

RESUMO DE AÇO			
AÇO	BIT (mm)	COMPR (m)	PESO (kg)
60A	5	58	9
50A	6.3	374	92
50A	8	168	66
50A	10	95	59
50A	12.5	91	88
50A	16	55	87
50A	20	10	24
Peso Total	60A =		9 kg
Peso Total	50A =		415 kg

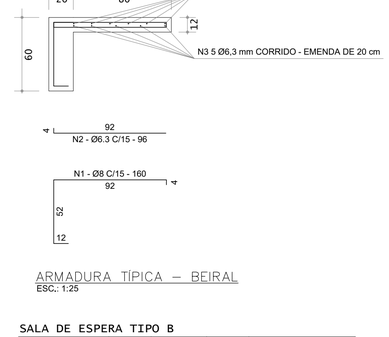

ARMADURA TÍPICA – BEIRAL
ESC.: 1:25

SALA DE ESPERA TIPO B

AÇO		POS	BIT (mm)	QUANT	COMPRIMENTO UNIT (cm)	COMPRIMENTO TOTAL (cm)
BEIRAL						
	50A	1	8	283	160	45280
	50A	2	6.3	283	95	26885
	50A	3	6.3	11	4665	51315

RESUMO DE AÇO			
AÇO	BIT (mm)	COMPR (m)	PESO (kg)
50A	6.3	782	191.6
50A	8	452.80	178.7
Peso Total	50A =		370.3 kg

INSTRUÇÕES PI PLOTAGEM	
COR	ESPESSURA
COR N. 8	0.05
WHITE	0.1
YELLOW	0.1
GREEN	0.2
CYAN	0.3
BLUE	0.4
RED	0.6
MAGENTA	0.8

1. DIMENSÕES EM CENTÍMETROS, ELEVAÇÕES EM METRO OU CONFORME INDICADO;
2. CONCRETO C40;
   fck>40 MPa (28 DIAS)
   CONSUMO MÍNIMO DE CIMENTO 400 kg/m³
   RELAÇÃO ÁGUA/CIMENTO < 0,45
3. AÇO CA-50;
4. COBRIMENTO EXTERNO DE 4 CM;
5. DOBRAR AS BARRAS CONFORME A NBR-6118;
6. AS SALAS DE ESPERA DO TIPO B REFEREM-SE AO MODELO DE SALA DE ESPERA QUE SERÁ IMPLEMENTADO NO CENTRO DE VITÓRIA E PRAINHA DE VILA VELHA.

* AS INFORMAÇÕES DESTE DOCUMENTO SÃO DE PROPRIEDADE DA ATLÂNTICO SUL CONSULTORIA, SENDO PROIBIDA A UTILIZAÇÃO FORA DA SUA FINALIDADE.

NOTAS

LEGENDAS

1. EDITAL DE TOMADA DE PREÇOS Nº 001/2019 - SECRETARIA DE ESTADO DE MOBILIDADE E INFRAESTRUTURA - ESTADO DO ESPÍRITO SANTO
2. ATL-0067-320-C-DE-02321 - SALA DE ESPERA TIPO B - FORMAS

DANIEL PEREIRA CHAGAS – CREA 122853-3-SC

DOCUMENTOS DE REFERÊNCIA

REV.	T.E.	DESCRIÇÃO	DATA	EXEC.	VERIF.	APROV.
2	B	REVISÃO GERAL	28/09/2020	RW	DC	AM
1	B	REVISÃO GERAL	17/07/2020	RW	DC	AM
0	A	EMISSÃO INICIAL	19/06/2020	RW	DC	AM

TIPO DE EMISSÃO: (A) PRELIMINAR (B) PARA COMENTÁRIOS (C) PARA CONHECIMENTO (D) PARA COTAÇÃO (E) PARA CONSTRUÇÃO (F) CONFORME COMPRADO (G) CONFORME COSTRUIDO (H) CANCELADO (I) APROVADO

CONTROLE DE REVISÕES

GOVERNO DO ESTADO DO ESPÍRITO SANTO

Atlântico Sul CONSULTORIA

ATLSUL.COM.BR

NOVOS TRAPICHES NA BAÍA DE VITÓRIA
PROJETO EXECUTIVO
BAÍA DE VITÓRIA/ES - PROJETO ESTRUTURAL
SALA DE ESPERA TIPO B - ARM. VIGAS 3/3

NÚMERO ATLSUL:	NÚMERO CLIENTE:	ESCALA:	REVISÃO:
ATL 0067-320-C-DE-02343	--	INDICADA	2

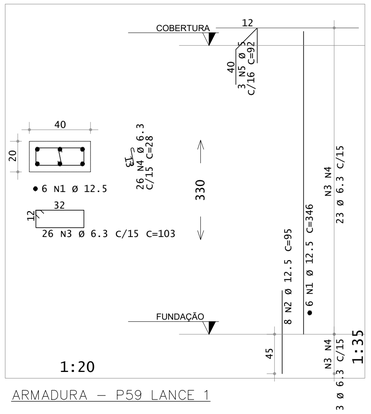

ARMADURA – P59 LANCE 1

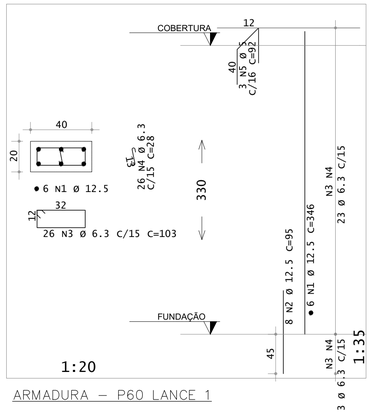

ARMADURA – P60 LANCE 1

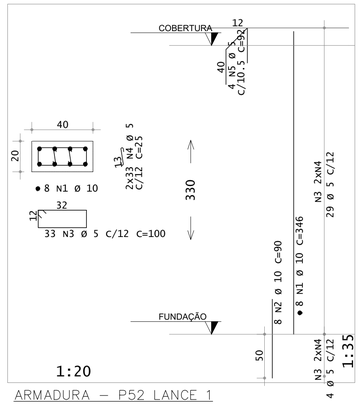

ARMADURA – P52 LANCE 1

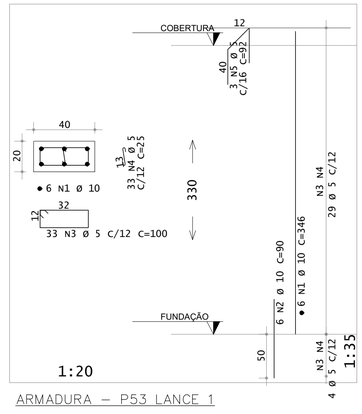

ARMADURA – P53 LANCE 1

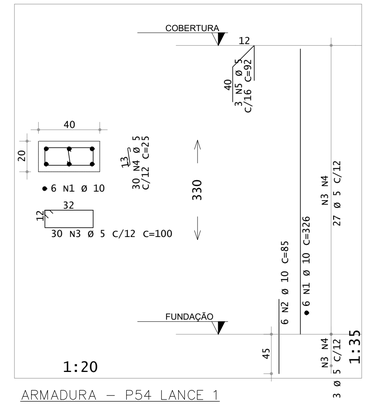

ARMADURA – P54 LANCE 1

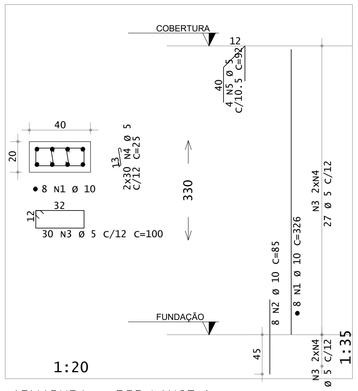

ARMADURA – P55 LANCE 1

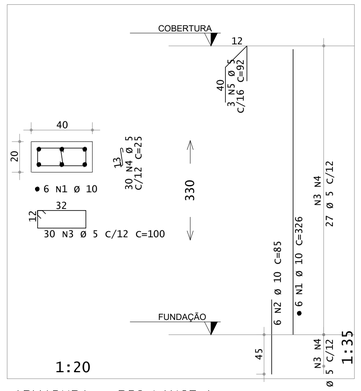

ARMADURA – P56 LANCE 1

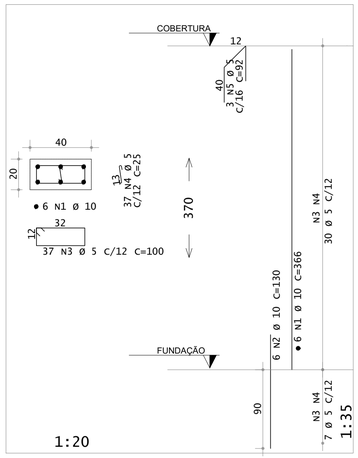

ARMADURA – P57 LANCE 1

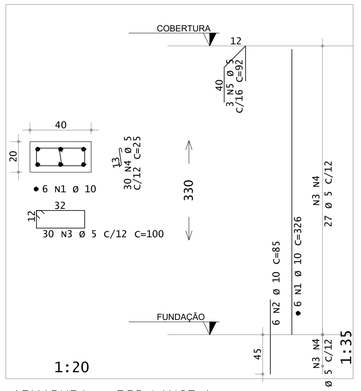

ARMADURA – P58 LANCE 1

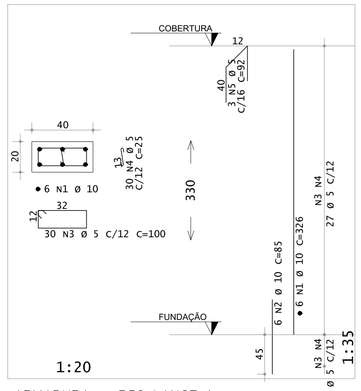

ARMADURA – P50 LANCE 1

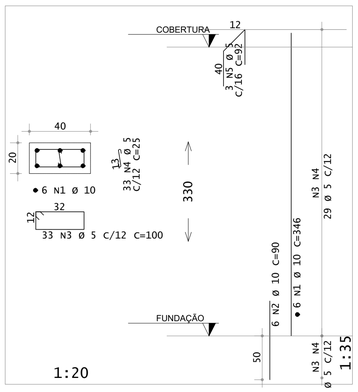

ARMADURA – P51 LANCE 1

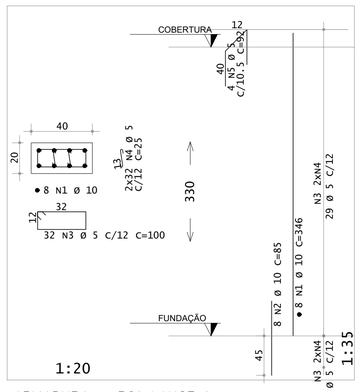

ARMADURA – P61 LANCE 1

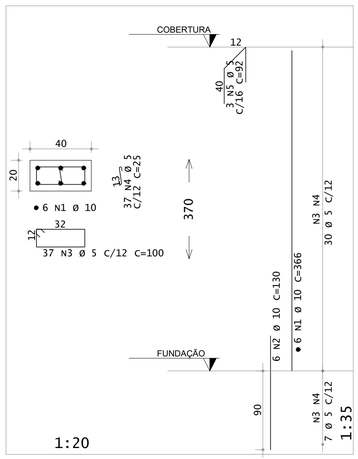

ARMADURA – P62 LANCE 1

AÇO	POS	BIT (mm)	QUANT	COMPRIMENTO UNIT (cm)	COMPRIMENTO TOTAL (cm)
P50 Lance 1					
50A	1	10	6	326	1956
50A	2	10	6	85	510
60A	3	5	30	100	3000
60A	4	5	30	25	750
60A	5	5	3	92	276
P51 Lance 1					
50A	1	10	6	346	2076
50A	2	10	6	90	540
60A	3	5	33	100	3300
60A	4	5	33	25	825
60A	5	5	3	92	276
P52 Lance 1					
50A	1	10	8	346	2768
50A	2	10	8	90	720
60A	3	5	33	100	3300
60A	4	5	66	25	1650
60A	5	5	4	92	368
P53 Lance 1					
50A	1	10	6	346	2076
50A	2	10	6	90	540
60A	3	5	33	100	3300
60A	4	5	33	25	825
60A	5	5	3	92	276
P54 Lance 1					
50A	1	10	6	326	1956
50A	2	10	6	85	510
60A	3	5	30	100	3000
60A	4	5	30	25	750
60A	5	5	3	92	276
P55 Lance 1					
50A	1	10	8	326	2608
50A	2	10	8	85	680
60A	3	5	30	100	3000
60A	4	5	60	25	1500
60A	5	5	4	92	368
P56 Lance 1					
50A	1	10	6	326	1956
50A	2	10	6	85	510
60A	3	5	30	100	3000
60A	4	5	30	25	750
60A	5	5	3	92	276
P57 Lance 1					
50A	1	10	6	366	2196
50A	2	10	6	130	780
60A	3	5	37	100	3700
60A	4	5	37	25	925
60A	5	5	3	92	276
P58 Lance 1					
50A	1	10	6	326	1956
50A	2	10	6	85	510
60A	3	5	30	100	3000
60A	4	5	30	25	750
60A	5	5	3	92	276
P59 Lance 1					
50A	1	12.5	6	346	2076
50A	2	12.5	8	95	760
50A	3	6.3	26	103	2678
50A	4	6.3	26	28	728
60A	5	5	3	92	276
P60 Lance 1					
50A	1	12.5	6	346	2076
50A	2	12.5	8	95	760
50A	3	6.3	26	103	2678
50A	4	6.3	26	28	728
60A	5	5	3	92	276
P61 Lance 1					
50A	1	10	8	346	2768
50A	2	10	8	85	680
60A	3	5	32	100	3200
60A	4	5	64	25	1600
60A	5	5	4	92	368
P62 Lance 1					
50A	1	10	6	366	2196
50A	2	10	6	130	780
60A	3	5	37	100	3700
60A	4	5	37	25	925
60A	5	5	3	92	276

RESUMO DE AÇO			
AÇO	BIT (mm)	COMPR (m)	PESO (kg)
60A	5	506	78
50A	6.3	68	17
50A	10	313	193
50A	12.5	57	55
Peso Total	60A =		78 kg
Peso Total	50A =		264 kg

1. DIMENSÕES EM CENTÍMETROS, ELEVAÇÕES EM METRO OU CONFORME INDICADO;
2. CONCRETO C40:
   fck>40 MPa (28 DIAS)
   CONSUMO MÍNIMO DE CIMENTO 400 kg/m³
   RELAÇÃO ÁGUA/CIMENTO < 0,45
3. AÇO CA-50;
4. COBRIMENTO EXTERNO DE 4 CM;
5. DOBRAR AS BARRAS CONFORME A NBR-6118;
6. AS SALAS DE ESPERA DO TIPO B REFEREM-SE AO MODELO DE SALA DE ESPERA QUE SERÁ IMPLEMENTADO NO CENTRO DE VITÓRIA E PRAINHA DE VILA VELHA.

* AS INFORMAÇÕES DESTE DOCUMENTO SÃO DE PROPRIEDADE DA ATLÂNTICO SUL CONSULTORIA, SENDO PROIBIDA A UTILIZAÇÃO FORA DA SUA FINALIDADE.

NOTAS

LEGENDAS

1. EDITAL DE TOMADA DE PREÇOS Nº 001/2019 - SECRETARIA DE ESTADO DE MOBILIDADE E INFRAESTRUTURA - ESTADO DO ESPÍRITO SANTO
2. ATL-0067-320-C-DE-02321 - SALA DE ESPERA TIPO B - FORMAS

DANIEL PEREIRA CHAGAS – CREA 122853-3-SC

DOCUMENTOS DE REFERÊNCIA

REV.	T.E.	DESCRIÇÃO	DATA	EXEC.	VERIF.	APROV.
2	B	REVISÃO GERAL	28/09/2020	RW	DC	AM
1	B	REVISÃO GERAL	17/07/2020	RW	DC	AM
0	A	EMISSÃO INICIAL	19/06/2020	RW	DC	AM

TIPO DE EMISSÃO: (A) PRELIMINAR (B) PARA COMENTÁRIOS (C) PARA CONHECIMENTO (D) PARA COTAÇÃO (E) PARA CONSTRUÇÃO (F) CONFORME COMPRADO (G) CONFORME COSTRUIDO (H) CANCELADO (I) APROVADO

CONTROLE DE REVISÕES

GOVERNO DO ESTADO DO ESPÍRITO SANTO

Atlântico Sul CONSULTORIA

NOVOS TRAPICHES NA BAÍA DE VITÓRIA
PROJETO EXECUTIVO
BAÍA DE VITÓRIA/ES - PROJETO ESTRUTURAL
SALA DE ESPERA TIPO B - ARM. PILARES

NÚMERO ATLSUL:	NÚMERO CLIENTE:	ESCALA:	REVISÃO:
ATL 0067-320-C-DE-02351	--	INDICADA	2

ATLSUL-CONM.006

INSTRUÇÕES P/ PLOTAGEM	
COR	ESPESSURA
COR N. 8	0,05
WHITE	0,1
YELLOW	0,1
GREEN	0,2
CYAN	0,3
BLUE	0,4
RED	0,8
MAGENTA	0,8